Este producto utiliza refrigerante R-32.

MRCOOL® PTAC

MANUAL DE INSTALACIÓN Y DEL PROPIETARIO

MODELOS:

PTACI*335DW



Lea este manual detenidamente antes de la instalación y guárdelo en un lugar donde el operador pueda encontrarlo fácilmente para futuras consultas. Debido a las actualizaciones y a la mejora constante del rendimiento, la información y las instrucciones incluidas en este manual están sujetas a cambios sin previo aviso.

Fecha de la versión: 23 octubre, 2026

Ingrese a www.mrcool.com/documentation para asegurarse de tener la versión más reciente de este manual.

MRCOOL®
COMFORT MADE SIMPLE

CONTENIDO

1 SEGURIDAD 1
2 DESCRIPCIÓN DE LA UNIDAD 10
2.1 Lista de empaque 10
3 INSTALACIÓN DE LA UNIDAD 11
3.1 Resumen de la instalación 11
3.2 Ubicación de la instalación 12
3.3 Instalación 13
4 CONTROLES 15
4.1 Configuración de interruptores DIP 15
4.2 Configuración de interruptores DIP mediante el panel de control 17
4.3 Terminal de termostato de pared 19
4.4 Operación 21
4.5 Accesorios 24
4.6 Configuración y funcionamiento de la aplicación 25
5 DESPUÉS DE LA INSTALACIÓN 29
5.1 Cuidado y mantenimiento 29
5.2 Solución de problemas 31

Precauciones de seguridad

Léalo antes del uso

El uso incorrecto puede provocar daños o lesiones graves.

Los símbolos que aparecen a continuación se utilizan en todo este manual para indicar instrucciones que se deben seguir estrictamente o acciones que se deben evitar para prevenir la muerte, lesiones o daños a la propiedad.

ADVERTENCIA — Indica la posibilidad de lesiones personales o pérdida de vida.

PRECAUCIÓN — Indica la posibilidad de daño a la propiedad o de consecuencias graves.

Símbolos en la unidad interior y exterior		
	**ADVERTENCIA**	Indica que el aparato usa un refrigerante inflamable. Si hay una fuga del refrigerante y queda expuesto a una fuente de ignición externa, hay riesgo de incendio.
	**PRECAUCIÓN**	Este símbolo indica que se debe leer atentamente el manual de instrucciones.
	**PRECAUCIÓN**	Este símbolo indica que este equipo debe ser manipulado por personal de servicio técnico y que debe consultar el manual de instalación.
	**PRECAUCIÓN**	Este símbolo indica que hay información disponible, como el manual de instrucciones o el manual de instalación.

! PRECAUCIÓN

- Este aparato puede ser utilizado por niños a partir de los 8 años de edad, así como por personas con capacidades físicas, sensoriales o mentales reducidas, o por aquellas que carezcan de experiencia y conocimientos, siempre que cuenten con supervisión o hayan recibido instrucciones sobre el uso seguro del aparato y comprendan plenamente los riesgos que este conlleva. Los niños no deben jugar con el aparato. La limpieza y el mantenimiento por parte del usuario no deben ser realizados por niños sin supervisión. (Aplicable a países europeos)
- Se debe supervisar a los niños para asegurar que no jueguen con el aparato.
- Si el cable de alimentación resulta dañado, este debe ser reemplazado por MRCOOL®, por un agente de servicio técnico o por personal cualificado similar, con el fin de evitar situaciones de riesgo.
- El aparato debe instalarse de conformidad con las normativas de cableado locales y nacionales.
- No utilice su aire acondicionado en habitaciones húmedas, tales como baños o lavaderos.
- El aparato debe ubicarse a una distancia mínima de 3,28 pies (1 m) de materiales combustibles.

ADVERTENCIA SOBRE LIMPIEZA Y MANTENIMIENTO

- Advertencia de la Proposición 65 del Estado de California (solo EE. UU.). Este producto contiene sustancias químicas que, según el Estado de California, provocan cáncer, defectos de nacimiento u otros daños reproductivos.
- Conecte el enchufe de alimentación correctamente. De lo contrario, podría provocar una descarga eléctrica o un incendio debido a la generación excesiva de calor.
- No ponga en marcha ni detenga la unidad conectando o desconectando el enchufe de alimentación. Esto podría provocar una descarga eléctrica o un incendio debido a la generación de calor.
- No dañe el cable de alimentación ni utilice uno no especificado. Esto podría provocar una descarga eléctrica o un incendio.
- Instale siempre un disyuntor y un circuito eléctrico exclusivo. Una instalación incorrecta podría provocar incendios y descargas eléctricas. No opere la unidad con las manos mojadas ni en un entorno húmedo; esto podría provocar una descarga eléctrica. No dirija el flujo de aire únicamente hacia las personas que se encuentren en la habitación; esto podría perjudicar su salud.
- Asegure siempre una conexión a tierra eficaz. Una conexión a tierra incorrecta podría provocar una descarga eléctrica.
- Evite que el agua penetre en los componentes eléctricos. Esto podría provocar fallos en la máquina o descargas eléctricas.
- No modifique la longitud del cable de alimentación ni comparta la toma de corriente con otros aparatos.
- Esto podría provocar una descarga eléctrica o un incendio debido a la generación de calor.
- Desconecte la unidad si emite ruidos extraños, olores inusuales o humo. Esto podría provocar incendios y descargas eléctricas.
- No utilice la toma de corriente si está floja o dañada. Esto podría provocar incendios y descargas eléctricas.
- No abra la unidad mientras esté en funcionamiento; esto podría provocar una descarga eléctrica.
- Mantenga las armas de fuego alejadas; esto podría provocar un incendio. No utilice el cable de alimentación cerca de aparatos de calefacción; esto podría provocar incendios y descargas eléctricas. No utilice el cable de alimentación cerca de gases inflamables o materiales combustibles, tales como gasolina, benceno, disolventes, etc.; esto podría provocar una explosión o un incendio.
- Ventile la habitación antes de poner en marcha el aire acondicionado si se produce una fuga de gas en otro aparato; esto podría provocar explosiones, incendios y quemaduras. No desmonte ni modifique la unidad; esto podría provocar fallos en el funcionamiento y descargas eléctricas.

NOTA

Receptáculos/ Subbases						
Fuente de alimentación	230/208V 15 Amp	230/208V 20 Amp	230/208V 30 Amp	265V 15 Amp	265V 20 Amp	265V 30 Amp

La forma puede ser diferente a la de su modelo.

1 SEGURIDAD

! PRECAUCIÓN

- Al retirar el filtro de aire, no toque las partes metálicas de la unidad, ya que esto podría causar lesiones.
- Ventile bien la habitación cuando utilice la unidad junto con una estufa u otros aparatos, dado que podría producirse una falta de oxígeno.
- No utilice detergentes fuertes, como ceras o disolventes, para la limpieza, ya que podrían causar decoloración o arañazos superficiales. En su lugar, utilice un paño suave para limpiar la unidad.
- No limpie la unidad con agua. El agua podría penetrar en el interior, deteriorar el aislamiento o provocar una descarga eléctrica.
- No utilice la unidad para fines distintos a la calefacción y la refrigeración. No la utilice para conservar dispositivos de precisión, alimentos, mascotas, plantas u objetos de arte, ya que esto podría aumentar la probabilidad de deterioro de su calidad, entre otros efectos.
- Suspenda el funcionamiento del dispositivo y cierre las ventanas durante tormentas o huracanes. El funcionamiento con las ventanas abiertas podría permitir la entrada de agua de lluvia en su vivienda, dañando los suelos, los muebles, etc.
- Cuando sea necesario limpiar la unidad, apáguela y desconecte el disyuntor (interruptor automático).
- No limpie la unidad mientras esté encendida, ya que esto podría provocar incendios, descargas eléctricas o lesiones.
- Inserte los filtros firmemente y límpielos cada 3 meses. La unidad podría sufrir averías si funciona sin los filtros colocados.
- Sujete el enchufe por la cabeza al desconectarlo; de lo contrario, podría sufrir una descarga eléctrica o dañar la unidad.
- Desconecte la alimentación eléctrica si la unidad no va a utilizarse durante un periodo prolongado. De no hacerlo, podría producirse una avería en el producto o un incendio.
- No coloque obstáculos alrededor de las entradas de aire ni dentro de las salidas de aire, ya que esto podría provocar averías en el aparato o causar un accidente. No coloque objetos pesados sobre el cable de alimentación para evitar que este quede comprimido. Si el cable se comprime, existe riesgo de incendio o descarga eléctrica.
- No beba el agua drenada del aire acondicionado; contiene contaminantes y podría causarle enfermedades.
- Tenga precaución al desembalar e instalar la unidad. Los bordes afilados podrían causar lesiones.
- Si entra agua en la unidad, desconéctela de la toma de corriente y desactive el disyuntor. A continuación, póngase en contacto con un técnico de servicio cualificado.
- Póngase en contacto con un técnico de servicio autorizado para realizar reparaciones o tareas de mantenimiento en esta unidad.
- Póngase en contacto con un contratista con licencia para la instalación de esta unidad.

NOTA

Este aire acondicionado está diseñado para funcionar bajo las siguientes condiciones:

Operación de enfriamiento	Temperatura exterior	32°F~122°F/0°C~50°C
	Temperatura interior	61°F~90°F/16°C~32°C
Funcionamiento de calefacción	Temperatura exterior	23°F~75°F/-5°C~24°C
	Temperatura interior	32°F~81°F/0°C~27°C

El rendimiento puede disminuir fuera de estas temperaturas de funcionamiento.

Funcionamiento del dispositivo actual

El cable de alimentación contiene un sensor de corriente que detecta posibles daños. Para probar el cable de alimentación, siga estos pasos:

- Conecte el aire acondicionado.
- El cable de alimentación tiene dos botones en el conector. Presione el botón TEST y oirá un clic cuando el botón RESET salte.
- Presione el botón RESET nuevamente y oirá un clic cuando se active.
- El cable de alimentación ahora suministra electricidad al aparato. (En algunos modelos, esto también se indica mediante una luz en el conector).

! PRECAUCIÓN

1. No vierta agua en la salida de aire.
2. Al reiniciar el modo de calefacción después de apagar la unidad, espere entre 30 segundos y 3 minutos para que la válvula de cuatro vías se restablezca y se active la protección del compresor.
3. Si se activa la función de autolimpieza, la unidad completará el ciclo de autolimpieza antes de apagarse.
4. Cuando se combina con un sistema de aire fresco, tenga en cuenta que la entrada de aire fresco puede afectar la temperatura interior y el consumo de energía. En el modo automático, la unidad regulará el sistema de aire fresco de acuerdo con la lógica empleada por los controles preestablecidos.
5. Para instalaciones sin drenaje interno, asegure una inclinación de 3 grados hacia el exterior durante la instalación.
6. Si una unidad de alta potencia calorífica está equipada con una bomba de agua, limpie la bomba cada tres meses. Es posible que se perciba un leve sonido de bombeo de agua cuando los niveles de condensado sean bajos.
7. El modo de calefacción eléctrica se establece por defecto en el ajuste de flujo de aire alto o turbo.
8. La rejilla de flujo de aire puede girarse 180° para su instalación; en tales casos, será necesario retirar los postes limitadores de la rejilla.
9. Es posible que se perciba un olor leve durante los primeros 10 minutos de uso inicial, tras un periodo prolongado de inactividad o al activar la calefacción eléctrica. Asegúrese de que el área esté bien ventilada durante estas situaciones.
10. No coloque obstáculos alrededor de la entrada de aire ni dentro de la salida de aire (por ejemplo, cortinas, etc.).
11. Evite que penetren líquidos en la entrada o salida de aire.
12. Esta unidad contiene piezas móviles y calientes en su interior. No opere la unidad con el panel frontal y la rejilla trasera retirados.
13. El evaporador debe ser limpiado por profesionales una vez cada 3 meses.

ADVERTENCIAS ELÉCTRICAS

La clasificación eléctrica completa de su nuevo aire acondicionado PTHP figura en la placa de serie. Consulte dicha clasificación al verificar los requisitos eléctricos.

- Asegúrese de que el aire acondicionado esté debidamente conectado a tierra. Para minimizar los riesgos de descarga eléctrica e incendio, es fundamental contar con una conexión a tierra adecuada. El cable de alimentación está equipado con un enchufe de tres clavijas con conexión a tierra para brindar protección contra riesgos de descarga eléctrica.
- Su equipo debe utilizarse conectado a un tomacorriente de pared que cuente con una conexión a tierra adecuada. Si el tomacorriente de pared que tiene previsto utilizar no dispone de una conexión a tierra adecuada, o si no está protegido por un fusible de retardo o un disyuntor, solicite a un electricista cualificado que instale el tomacorriente apropiado. Asegúrese de que el tomacorriente sea accesible una vez instalada la unidad.
- No ponga en funcionamiento el equipo sin tener colocada la cubierta protectora lateral. Esto podría ocasionar daños mecánicos en el interior del aire acondicionado.
- No utilice cables de extensión ni adaptadores de enchufe.

Para su seguridad:

- No almacene ni utilice gasolina u otros vapores y líquidos inflamables en las proximidades de este o cualquier otro aparato.
- Evite el riesgo de incendio o descarga eléctrica. No utilice un cable de extensión ni un adaptador de enchufe. No retire ninguna de las clavijas del cable de alimentación.

Cómo prevenir accidentes:

Para reducir el riesgo de incendio, descarga eléctrica o lesiones personales al utilizar su aire acondicionado, siga las precauciones básicas, incluidas las siguientes:

- Asegúrese de que el suministro eléctrico sea adecuado para el modelo que ha elegido. Esta información se encuentra en la placa de serie, situada en el lateral del gabinete y detrás de la rejilla.
- Asegúrese de que el aire acondicionado haya sido instalado de manera segura y correcta, de acuerdo con las instrucciones de instalación incluidas en este manual. Conserve este manual para futuras retiradas o instalaciones de esta unidad.
- Al manipular el aire acondicionado, tenga cuidado para evitar cortes con las aletas metálicas afiladas de las bobinas delanteras y traseras.

NOTA

- El cable de alimentación de este aire acondicionado incorpora un dispositivo de detección de corriente diseñado para reducir el riesgo de incendio. Si el cable de alimentación sufre daños, no podrá ser reparado; deberá ser reemplazado por un cable suministrado por MRCOOL®.
- No utilice este dispositivo para encender o apagar la unidad.
- Asegúrese siempre de que el botón RESET se encuentre presionado para garantizar el correcto funcionamiento.
- El cable de alimentación deberá ser reemplazado si no logra restablecerse al presionar el botón TEST, o si resulta imposible restablecerlo. Puede obtener un cable nuevo a través de MRCOOL®.
- Si el cable de alimentación sufre daños, no podrá ser reparado. DEBERÁ ser reemplazado por uno obtenido de MRCOOL®.
- Cuando se vayan a instalar unidades de 265 V, la conexión de alimentación eléctrica deberá realizarse mediante cableado permanente el cableado puede realizarse a través de la subbase de accesorios. No se permite una conexión de cable expuesta en las unidades de 265 V.

Receptáculo de pared con toma de tierra

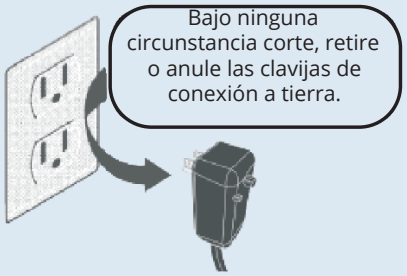

Cable de alimentación con enchufe de tres clavijas con conexión a tierra y dispositivo de detección de corriente.

ADVERTENCIAS ELÉCTRICAS

Requisitos eléctricos
Se requiere la conexión a tierra eléctrica en este aparato, ya que podrían producirse descargas eléctricas y lesiones personales.
NO realice la conexión a tierra a una tubería de gas si la tubería de agua fría se encuentra interrumpida por plástico, juntas no metálicas u otros materiales aislantes.
NO lo utilice para puesta a tierra.
Consulte a un electricista cualificado si tiene dudas sobre si el aparato está correctamente conectado a tierra.
NO modifique el enchufe del cable de alimentación.
Si no encaja en la toma de corriente, haga que un electricista cualificado instale una toma adecuada.
NO instale un fusible en el circuito neutro o de puesta a tierra.
Un fusible en el circuito neutro o de puesta a tierra podría provocar una descarga eléctrica.
NO utilice un cable de extensión con este aparato.
El incumplimiento de estas instrucciones podría provocar una descarga eléctrica, lesiones graves o la muerte.
Respete todos los códigos y ordenanzas locales vigentes. Bajo ninguna circunstancia retire la clavija de conexión a tierra del cable de alimentación.
NOTA: Si los códigos lo permiten y se utiliza un cable de puesta a tierra independiente, se recomienda que un electricista calificado verifique que la trayectoria de puesta a tierra sea adecuada y no se encuentre interrumpida por plásticos, juntas no metálicas u otros materiales aislantes.
Cableado de receptáculos
El cableado de los tomacorrientes debe ser, como mínimo, de calibre 14. Utilice únicamente cable de cobre. Es su responsabilidad proporcionar un cableado para los tomacorrientes que sea adecuado y apropiado, instalado por un electricista cualificado.
Requisitos eléctricos
- También se requiere un fusible o un disyuntor de retardo de tiempo.
- Se DEBE proporcionar un circuito independiente que alimente únicamente a este aparato.

NOTA: Para obtener detalles sobre los parámetros de la función de calefacción eléctrica, consulte la placa de características de la unidad.

ADVERTENCIAS SOBRE REFRIGERANTES INFLAMABLES

- El servicio técnico solo debe realizarse según lo recomendado por MRCOOL®. El mantenimiento y las reparaciones que requieran la asistencia de otro personal cualificado deben llevarse a cabo bajo la supervisión de una persona capacitada para el uso de refrigerantes inflamables.
- NO modifique la longitud del cable de alimentación ni utilice un cable de extensión para alimentar la unidad.
- NO comparta una misma toma de corriente con otros aparatos eléctricos. Una alimentación eléctrica inadecuada puede provocar incendios o descargas eléctricas.
- Por favor, siga atentamente las instrucciones para la manipulación, instalación, limpieza y servicio del aparato, a fin de evitar daños o situaciones de peligro.

Inflamabilidad

- En este aparato se utiliza R-32.
- Al realizar el mantenimiento o desechar el aparato, el refrigerante (R-32) debe recuperarse adecuadamente y no debe descargarse directamente en el aire.
- Se debe cumplir con las normativas locales y nacionales vigentes en materia de gases.
- Mantenga las aberturas de ventilación libres de cualquier obstrucción.
- El aparato debe almacenarse de manera que se eviten daños mecánicos.
- El aparato debe almacenarse en un área bien ventilada, cuyo tamaño de sala corresponda al área de sala especificada para su funcionamiento.
- Toda persona que participe en trabajos sobre un circuito de refrigeración, o que deba abrirlo, debe poseer un certificado vigente y válido emitido por una autoridad de evaluación acreditada en el sector, el cual certifique su competencia para manipular refrigerantes de forma segura, de conformidad con las especificaciones de evaluación reconocidas por la industria. Toda la formación debe cumplir con los requisitos del ANEXO HH de la norma UL 60335-2-40, 4.ª edición.
- Ejemplos de tales procedimientos de trabajo son:
  - La apertura del circuito de refrigeración;
  - La apertura de componentes sellados;
  - La apertura de recintos ventilados.
- No debe haber llamas abiertas ni dispositivos (como interruptores) que puedan generar chispas o arcos eléctricos cerca del aparato, a fin de evitar la ignición del refrigerante inflamable utilizado. Por favor, siga atentamente las instrucciones al almacenar o realizar el mantenimiento del aparato para evitar que se produzcan daños mecánicos.
- No utilice medios para acelerar el proceso de descongelación ni para la limpieza distintos a los recomendados por MRCOOL®.
- El aparato debe almacenarse en una habitación donde no haya llamas abiertas en funcionamiento continuo (por ejemplo: llamas expuestas, aparatos de gas en funcionamiento, etc.) ni fuentes de ignición (por ejemplo: calentadores eléctricos en funcionamiento, etc.) situadas cerca del aparato.
- No perfore ni incinere el aparato.
- Tenga en cuenta que los refrigerantes pueden carecer de olor. No se debe utilizar ningún otro método que no sea el recomendado por MRCOOL® para acelerar el proceso de descongelación o para la limpieza.
- El aparato debe instalarse, operarse y almacenarse en una habitación con una superficie de suelo acorde con la cantidad de refrigerante que se vaya a cargar. Para obtener información específica sobre el tipo de gas y la cantidad, consulte la etiqueta correspondiente situada en la unidad.
- Los aparatos deben instalarse, operarse y almacenarse en una habitación con una superficie de suelo superior a 4 m^2.

1. **Transporte de equipos que contienen refrigerantes inflamables**
   - Consulte las normativas de transporte.
2. **Marcado de equipos mediante señales**
   - Consulte las normativas locales.
3. **Eliminación de equipos que utilizan refrigerantes inflamables**
   - Consulte la normativa nacional.
4. **Almacenamiento de equipos y electrodomésticos**
   - El almacenamiento del aparato debe realizarse de conformidad con las normativas o instrucciones aplicables, según cuál sea la más estricta.
5. **Almacenamiento de equipos embalados (no vendidos)**

La protección del embalaje de almacenamiento debe diseñarse de tal manera que los daños mecánicos al equipo contenido en su interior no provoquen una fuga de la carga de refrigerante. El número máximo de equipos que se permite almacenar conjuntamente será determinado por la normativa local.

ADVERTENCIAS SOBRE REFRIGERANTES INFLAMABLES

6. Información sobre el mantenimiento

- Inspecciones del área

Antes de comenzar a trabajar en sistemas que contienen refrigerantes inflamables, es necesario realizar inspecciones de seguridad para garantizar que se minimice el riesgo de ignición. Para la reparación del sistema de refrigeración, se deben cumplir las siguientes precauciones antes de intervenir en el sistema.

- Procedimiento de trabajo

El trabajo debe llevarse a cabo siguiendo un procedimiento controlado para minimizar el riesgo de que haya gases o vapores inflamables presentes mientras se realiza la labor.

- Área de trabajo general

Todo el personal de mantenimiento y otras personas que trabajen en el área local deben ser instruidos sobre la naturaleza del trabajo que se está realizando. Se debe evitar trabajar en espacios confinados. El área circundante al espacio de trabajo debe ser acordonada. Asegúrese de que las condiciones dentro del área se hayan vuelto seguras mediante el control de los materiales inflamables.

- Detección de la presencia de refrigerante

El área debe ser inspeccionada con un detector de refrigerante adecuado, tanto antes como durante el trabajo, para asegurar que el técnico esté al tanto de la posible presencia de atmósferas inflamables. Asegúrese de que el equipo de detección de fugas utilizado sea apto para su uso con refrigerantes inflamables; es decir, que sea antiespark (que no genere chispas), esté adecuadamente sellado o sea intrínsecamente seguro.

- Presencia de extintores de incendios

Si se va a realizar algún trabajo en caliente en el equipo de refrigeración o en cualquiera de sus componentes asociados, debe haber disponible y al alcance de la mano un equipo adecuado para la extinción de incendios. Tenga un extintor de polvo seco o de CO2 situado junto al área de carga.

- Ausencia de fuentes de ignición

Ninguna persona que realice trabajos en un sistema de refrigeración —que impliquen la exposición de tuberías que contengan o hayan contenido refrigerante inflamable— debe utilizar fuentes de ignición de manera que pueda generarse un riesgo de incendio o explosión. Todas las posibles fuentes de ignición —incluido el consumo de cigarrillos— deben mantenerse a una distancia suficiente del lugar donde se realizan la instalación, reparación, desmontaje o eliminación, siempre que exista la posibilidad de que se libere refrigerante inflamable al entorno circundante. Antes de comenzar el trabajo, se debe inspeccionar el área alrededor del equipo para asegurarse de que no existan riesgos de inflamabilidad ni fuentes de ignición. Se deben colocar letreros con la indicación de "No fumar".

- Áreas ventiladas

Asegúrese de que el área esté abierta o adecuadamente ventilada antes de abrir el sistema o de realizar cualquier trabajo en caliente. Se debe mantener un cierto nivel de ventilación mientras se lleva a cabo el trabajo. La ventilación debe dispersar de manera segura hacia la atmósfera cualquier refrigerante que pueda liberarse.

- Inspecciones del equipo de refrigeración

Cuando se sustituyan componentes eléctricos, estos deben ser adecuados para su propósito y ajustarse a las especificaciones correctas. En todo momento deben seguirse las pautas de mantenimiento y servicio de MRCOOL®. En caso de duda, consulte al departamento técnico de MRCOOL® para recibir asistencia.
Las siguientes verificaciones deben aplicarse a las instalaciones que utilizan refrigerantes inflamables: que la carga real de refrigerante sea acorde con el tamaño de la habitación en la que están instaladas las partes que contienen refrigerante; que la maquinaria y las salidas de ventilación funcionen adecuadamente y no presenten obstrucciones; si se utiliza un circuito de refrigeración indirecto, se debe verificar el circuito secundario para detectar la presencia de refrigerante; que el marcado del equipo siga siendo visible y legible (los marcados y señales ilegibles deben corregirse); y que las tuberías o componentes del refrigerante estén instalados en una posición en la que sea improbable que queden expuestos a cualquier sustancia que pueda corroer los componentes que contienen refrigerante, a menos que dichos componentes estén fabricados con materiales intrínsecamente resistentes a la corrosión o estén debidamente protegidos contra ella.

- Verificaciones de los dispositivos eléctricos

La reparación y el mantenimiento de los componentes eléctricos deben incluir verificaciones iniciales de seguridad y procedimientos de inspección de los componentes. Si existe una avería que pudiera comprometer la seguridad, no se debe conectar el suministro eléctrico al circuito hasta que dicha avería haya sido subsanada de manera satisfactoria. Si la avería no puede corregirse de inmediato, pero resulta necesario continuar con el funcionamiento, se debe implementar una solución temporal adecuada.

7. Los componentes eléctricos sellados deben ser reemplazados.
8. Los componentes intrínsecamente seguros deben ser reemplazados.

ADVERTENCIAS SOBRE REFRIGERANTES INFLAMABLES

9. Cableado

Verifique que el cableado no esté expuesto a desgaste, corrosión, presión excesiva, vibraciones, bordes afilados ni a ningún otro efecto ambiental adverso. La verificación también debe tener en cuenta los efectos del envejecimiento o de las vibraciones continuas provenientes de fuentes tales como compresores o ventiladores.

10. Detección de refrigerantes inflamables

Bajo ninguna circunstancia deben utilizarse posibles fuentes de ignición para la búsqueda o detección de fugas de refrigerante. No se debe emplear una antorcha de haluros (ni ningún otro detector que utilice llama abierta).

Se consideran aceptables los siguientes métodos de detección de fugas para sistemas que contienen refrigerantes inflamables. Para detectar refrigerantes inflamables deben utilizarse detectores electrónicos de fugas; no obstante, es posible que su sensibilidad no sea la adecuada o que requieran una recalibración. (El equipo de detección debe calibrarse en un área libre de refrigerante). Asegúrese de que el detector no constituya una posible fuente de ignición y de que sea compatible con el refrigerante utilizado. El equipo de detección de fugas debe ajustarse a un porcentaje del LFL (límite inferior de inflamabilidad) del refrigerante, y debe calibrarse específicamente para el refrigerante empleado, confirmando que se ha establecido el porcentaje de gas adecuado (un máximo del 25 %). Los fluidos detectores de fugas son aptos para su uso con la mayoría de los refrigerantes; sin embargo, debe evitarse el uso de detergentes que contengan cloro, ya que este podría reaccionar con el refrigerante y corroer las tuberías de cobre. Si se sospecha la existencia de una fuga, se deben retirar o extinguir todas las llamas abiertas. Si se detecta una fuga de refrigerante que requiera una reparación mediante soldadura fuerte (brazing), se debe recuperar la totalidad del refrigerante del sistema o bien aislarlo —mediante el uso de válvulas de cierre— en una sección del sistema que quede aislada de la zona de la fuga. La extracción de cualquier cantidad de refrigerante debe llevarse a cabo siguiendo los procedimientos de "Extracción y Evacuación" descritos en la siguiente sección.

11. Retirada y evacuación

Al intervenir el circuito de refrigerante para realizar reparaciones, o para cualquier otro fin, deben emplearse los procedimientos convencionales. No obstante, en el caso de los refrigerantes inflamables, es fundamental seguir las mejores prácticas, dado que la inflamabilidad constituye un factor a considerar. Se debe cumplir con el siguiente procedimiento:

- Extraiga el refrigerante de forma segura, cumpliendo con las normativas locales y nacionales;
- Realice el vacío;
- Purge el circuito con gas inerte (opcional para A2L);
- Realice el vacío (opcional para A2L);
- Realice un lavado o purgado continuo con gas inerte al utilizar llama para abrir el circuito; y
- Abra el circuito.

La carga de refrigerante debe recuperarse en los cilindros de recuperación adecuados si la descarga a la atmósfera no está permitida por los códigos locales y nacionales. Para los equipos que contienen refrigerantes inflamables, el sistema debe purgarse con nitrógeno libre de oxígeno para garantizar la seguridad del equipo frente a dichos refrigerantes. Es posible que este proceso deba repetirse varias veces. No se debe utilizar aire comprimido ni oxígeno para purgar los sistemas de refrigeración. En el caso de equipos con refrigerantes inflamables, la purga debe realizarse rompiendo el vacío del sistema con nitrógeno libre de oxígeno y continuando el llenado hasta alcanzar la presión de trabajo; posteriormente, se debe descargar a la atmósfera y, finalmente, hacer vacío (opcional para refrigerantes A2L). Este proceso debe repetirse hasta que no quede refrigerante alguno dentro del sistema (opcional para refrigerantes A2L). Una vez utilizada la carga final de nitrógeno libre de oxígeno, el sistema debe descargarse hasta alcanzar la presión atmosférica para permitir la realización de los trabajos. La salida de la bomba de vacío no debe situarse cerca de ninguna fuente potencial de ignición, y debe disponerse de ventilación adecuada.

12. Procedimientos de carga

Además de los procedimientos de carga convencionales, se deben cumplir los siguientes requisitos. Asegúrese de evitar la contaminación cruzada entre diferentes refrigerantes al utilizar el equipo de carga. Las mangueras o líneas deben ser lo más cortas posible para minimizar la cantidad de refrigerante que contienen. Los cilindros deben mantenerse en la posición adecuada, de acuerdo con las instrucciones. Asegúrese de que el sistema de refrigeración esté debidamente puesto a tierra antes de cargarlo con refrigerante. Etiquete el sistema una vez completada la carga (si no se ha hecho ya). Se debe tener cuidado de no sobrecargar el sistema de refrigeración. Antes de recargar el sistema, este debe someterse a una prueba de presión con nitrógeno libre de oxígeno (OFN). El sistema debe someterse a una prueba de fugas al finalizar la carga, pero antes de su puesta en marcha. Se debe realizar una prueba de fugas de seguimiento antes de abandonar el lugar de trabajo.

ADVERTENCIAS SOBRE REFRIGERANTES INFLAMABLES

13. Desmantelamiento

Antes de llevar a cabo este procedimiento, es fundamental que el técnico esté plenamente familiarizado con el equipo y todos sus detalles. Se considera una buena práctica recomendable recuperar todos los refrigerantes de manera segura. Antes de iniciar la tarea, se debe tomar una muestra de aceite y de refrigerante, por si fuera necesario realizar un análisis previo a la reutilización del refrigerante recuperado. Es indispensable que se disponga de suministro eléctrico antes de comenzar la tarea.

- Familiarícese con el equipo y su funcionamiento.
- Aísle eléctricamente el sistema.
- Antes de intentar realizar el procedimiento, asegúrese de lo siguiente: que se disponga del equipo de manipulación mecánica —si fuera necesario— para el manejo de los cilindros de refrigerante; que todo el equipo de protección personal esté disponible y se utilice correctamente; que el proceso de recuperación sea supervisado en todo momento por una persona competente; y que tanto el equipo de recuperación como los cilindros cumplan con las normas pertinentes.
- Bombee el refrigerante fuera del sistema (pump-down), si es posible.
- Si no es posible hacer vacío, instale un colector (manifold) de modo que el refrigerante pueda extraerse de diversas partes del sistema.
- Asegúrese de que el cilindro esté colocado sobre la báscula antes de iniciar la recuperación.
- Ponga en marcha la máquina de recuperación y opere de acuerdo con las instrucciones.
- No sobrellene los cilindros (la carga de líquido no debe exceder el 80 % de su volumen).
- No exceda la presión máxima de trabajo del cilindro, ni siquiera de forma temporal.
- Una vez que los cilindros se hayan llenado correctamente y el proceso haya finalizado, asegúrese de retirar los cilindros y el equipo del lugar con prontitud, y de cerrar todas las válvulas de aislamiento del equipo.
- El refrigerante recuperado no debe cargarse en otro sistema de refrigeración a menos que haya sido limpiado y verificado.

14. Etiquetado

El equipo debe llevar una etiqueta que indique que ha sido dado de baja y vaciado de refrigerante. La etiqueta debe estar firmada y fechada. Asegúrese de que el equipo cuente con etiquetas que indiquen que contiene refrigerante inflamable.

15. Recuperación

Al extraer refrigerante de un sistema, ya sea para fines de mantenimiento o para su desmantelamiento, se recomienda encarecidamente que todo el refrigerante se extraiga de manera segura. Al transferir refrigerante a cilindros, asegúrese de utilizar únicamente cilindros de recuperación de refrigerante que sean adecuados para tal fin. Verifique que se disponga del número correcto de cilindros para almacenar la carga total del sistema. Todos los cilindros que se vayan a utilizar deben estar designados específicamente para el refrigerante recuperado y debidamente etiquetados para dicho refrigerante (es decir, cilindros especiales para la recuperación de refrigerante). Los cilindros deben contar con una válvula de alivio de presión y sus válvulas de cierre asociadas, todas ellas en buen estado de funcionamiento. Los cilindros de recuperación vacíos deben ser evacuados y, de ser posible, enfriados antes de proceder con la recuperación. El equipo de recuperación debe encontrarse en buen estado de funcionamiento, contar con un juego de instrucciones disponible para su consulta y ser adecuado para la recuperación del refrigerante inflamable en cuestión. En caso de duda, se debe consultar a MRCOOL®. Además, se debe disponer de una báscula calibrada que se encuentre en buen estado de funcionamiento. Las mangueras deben contar con acoplamientos de desconexión herméticos (libres de fugas) y estar en buenas condiciones. El refrigerante recuperado debe procesarse de conformidad con las normativas locales y nacionales, almacenándose en el cilindro de recuperación correcto; asimismo, se debe gestionar la documentación pertinente para la transferencia de residuos. No mezcle refrigerantes en las unidades de recuperación y, bajo ninguna circunstancia, los mezcle dentro de los cilindros. Si se van a retirar compresores o aceites de compresor, asegúrese de que hayan sido evacuados hasta alcanzar un nivel aceptable, con el fin de garantizar que no quede refrigerante inflamable residual dentro del lubricante. No se debe calentar el cuerpo del compresor mediante llamas abiertas ni otras fuentes de ignición para acelerar este proceso. Cuando se proceda a drenar el aceite de un sistema, dicha operación debe llevarse a cabo de manera segura.

2.1 Lista de empaque

Este sistema incluye los siguientes accesorios. Utilice todas las piezas de instalación y los accesorios para instalar la unidad. Una instalación incorrecta puede provocar fugas de agua, descargas eléctricas, incendios o fallos en el equipo.

PARTE	IMAGEN	CANTIDAD
Manuales		2 (Instalación y control remoto)
Unidad	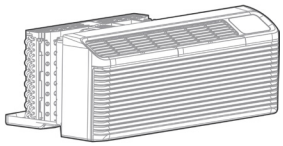	1
Esponja de sellado A	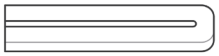	1
Esponja de sellado B		2
Tornillos		4 (Para instalar el manguito de pared)
Cable		1 (Opcional)
Télécommande (PTRC)	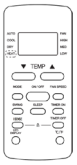	1

Los artículos que no están incluidos con la unidad y deben adquirirse por separado.

PART	LOOKS LIKE	QUANTITY
Funda de pared (PTWS4216FD)	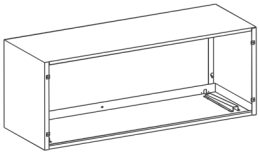	1
Rejilla (PTCW)	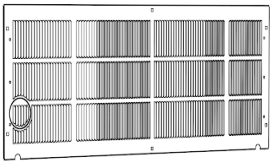	1
Control alámbrico (PTCW)		1

3 INSTALACIÓN DE LA UNIDAD

3.1 Resumen de la instalación

Nota: Las ilustraciones de este manual tienen fines explicativos. La forma de su unidad real puede ser ligeramente diferente.

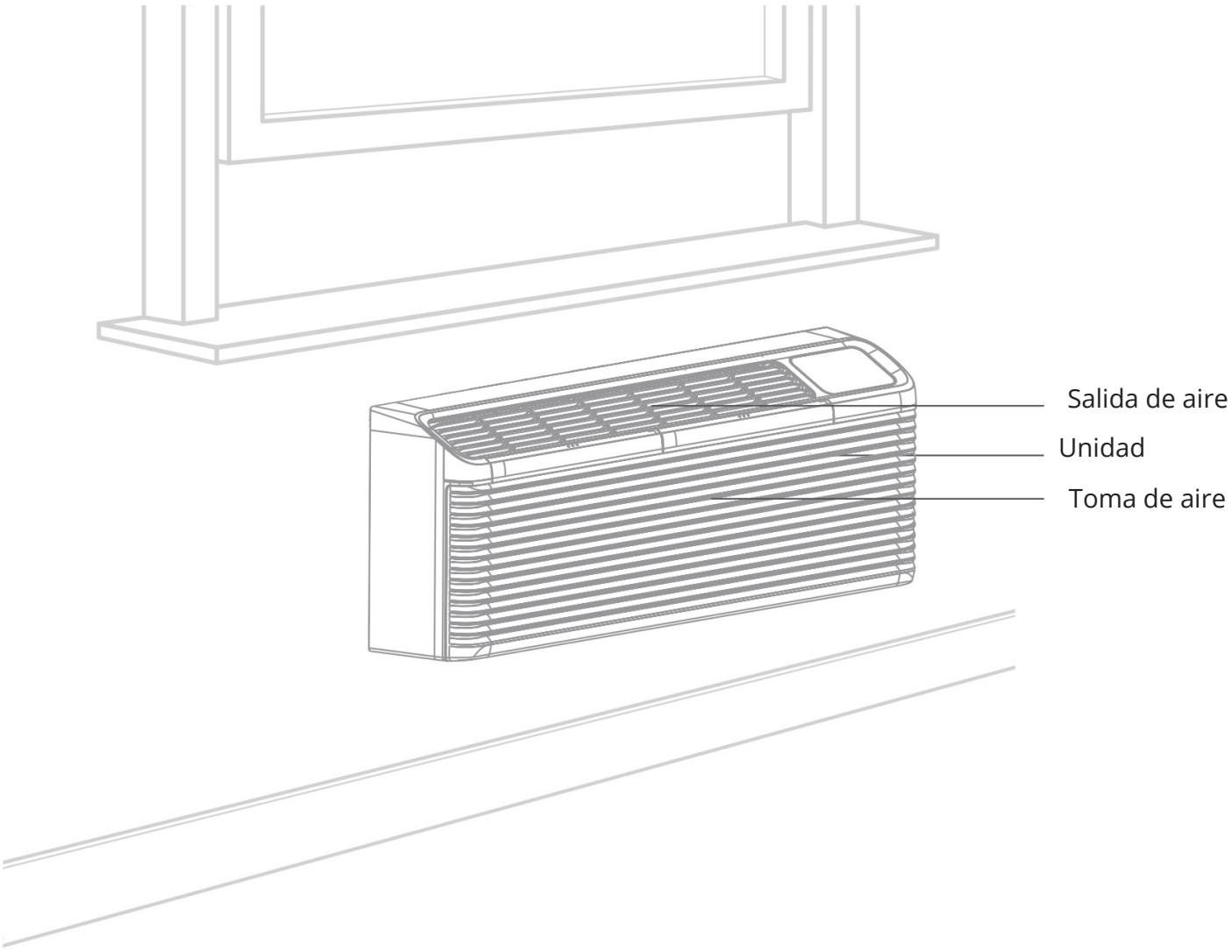

Herramientas no incluidas:


Guantes


Destornillador


Lápiz


Taladro

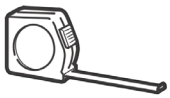
Regla o cinta métrica


Nivel

3.2 Ubicación de la instalación

! PRECAUCIÓN

- Tenga cuidado con los bordes afilados, ya que pueden causar cortes graves.
- Solicite ayuda al levantar la unidad, dado que es pesada.

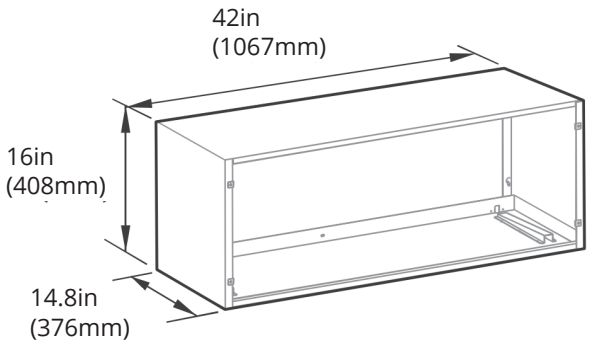

Requisitos de tamaño del manguito de pared (el tamaño del orificio en la pared debe basarse en el tamaño del manguito).

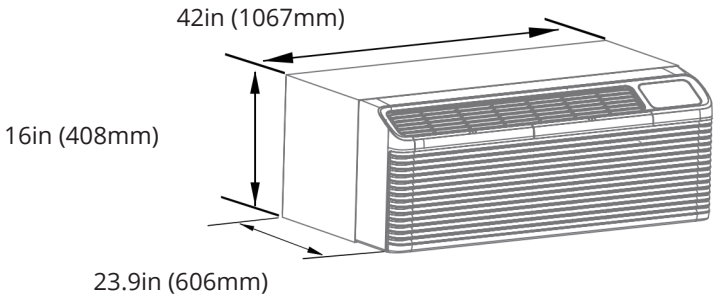

Tamaño del producto

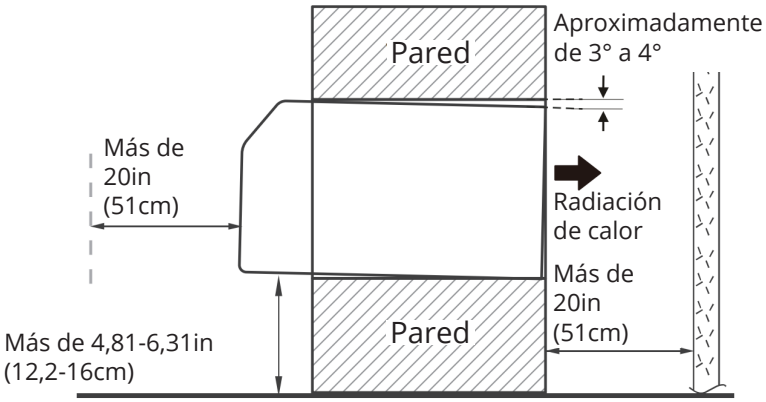

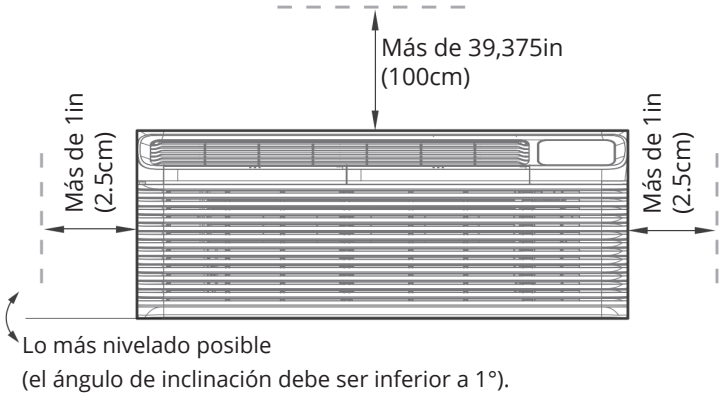

NOTA

- Si utiliza un manguito de pared existente, mida las dimensiones del manguito antes de la instalación para asegurar un ajuste adecuado.
- Instale la nueva unidad de acuerdo con este manual de instalación para lograr el mejor rendimiento.
- Todos los manguitos de pared utilizados para el montaje de la nueva unidad deben encontrarse en buen estado estructural y contar con una rejilla trasera que se fije de manera segura al manguito o a la pestaña del mismo, a fin de asegurar la nueva unidad.
- Para evitar vibraciones y ruidos, asegúrese de que la unidad quede instalada de forma segura y firme.
- Al instalar el manguito, asegúrese de que no haya obstáculos a menos de 20 pulgadas (51 cm) de la parte posterior de la unidad que puedan interferir con la radiación de calor y el flujo de aire de salida.
- Para garantizar la eficiencia de la unidad, no coloque ninguna barrera en la salida de aire.

3.3 Instalación

Paso 1: Fije la esponja A al manguito de pared

- Si utiliza un manguito de pared antiguo, debe reemplazar la esponja del manguito. Primero, retire la esponja antigua del manguito y coloque la Esponja A de la lista de accesorios. (Consulte la Fig. 3-1).
- Si utiliza un manguito de pared nuevo, simplemente coloque la Esponja A. (Consulte la Fig. 3-1).

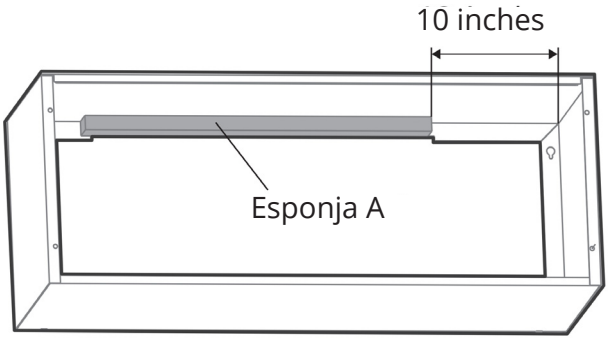

Fig. 3-1

Paso 2: Fije el manguito de pared

- Para evitar vibraciones y ruidos, asegúrese de que el manguito de pared esté instalado de forma segura y firme. (Véase la Fig. 3-2).

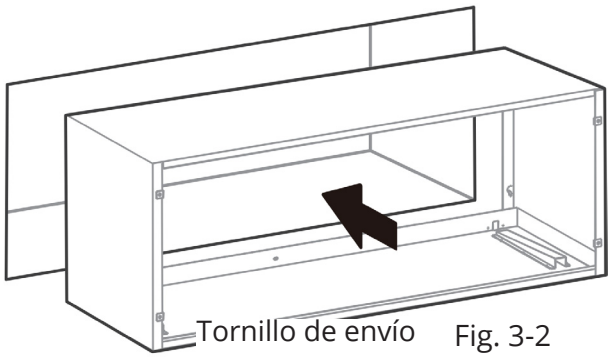

Fig. 3-2

Paso 3: Retire el panel frontal

1. Tire de la parte inferior para soltar el panel de las pestañas.
2. Levante el panel frontal. (Véase la figura 3-3).

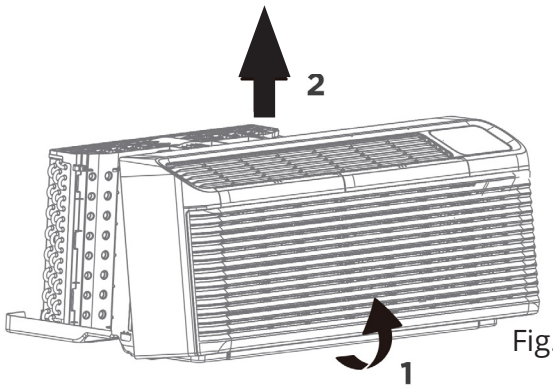

Fig. 3-3

Paso 4: Abrir y cerrar la puerta de ventilación (si es necesario)

- Retire los 2 tornillos de transporte y la placa de cubierta metálica para abrir la compuerta de ventilación. (Véase la Fig. 3-4).
- Vuelva a instalar la placa de cubierta metálica para cerrar las compuertas de ventilación.

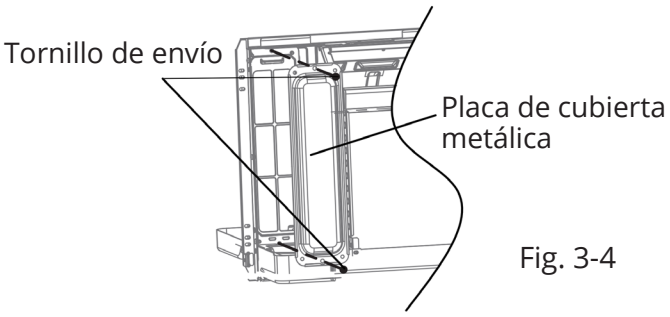

Fig. 3-4

NOTA

- La placa de cubierta metálica debe guardarse adecuadamente cuando se retire. Es necesario volver a instalarla para cerrar la compuerta de ventilación.
- Cuando se retira la placa de cubierta metálica, entra aire del exterior en la habitación. Esto reducirá la eficiencia de la calefacción o la refrigeración.

Paso 5: Fije la esponja B al panel trasero

- Si utiliza una rejilla trasera antigua, retire la esponja de la rejilla trasera y, a continuación, fije la Esponja B al panel trasero de la unidad. (Véase la Fig. 3-5).
- Si utiliza una rejilla trasera nueva, no fije ninguna esponja a la rejilla trasera; fije la Esponja B al panel trasero de la máquina. (Véase la Fig. 3-5).

Alinee las dos tiras de esponja con los bordes izquierdo y derecho del panel trasero y, a continuación, adhiéralas.

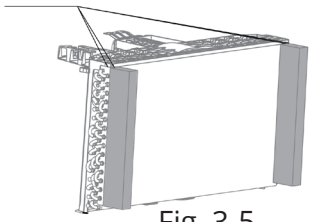

Fig. 3-5

Paso 6: Deslice la unidad dentro del manguito de pared

- Levante la unidad manteniéndola nivelada y deslícela dentro del manguito de pared hasta que quede firmemente apoyada contra la parte frontal del mismo. Fíjela con 4 tornillos y arandelas (suministrados en el conjunto del manguito) a través de los orificios de la brida de la unidad. (Véanse las Fig. 3-6 y Fig. 3-7).

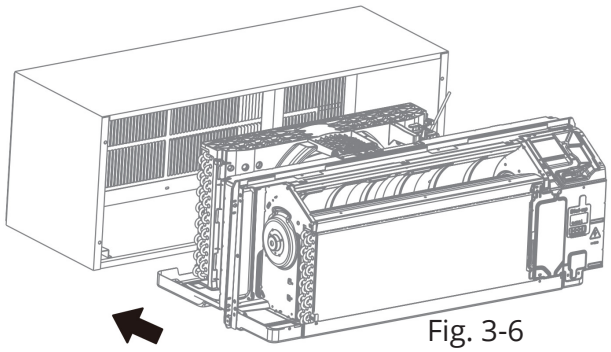

Fig. 3-6

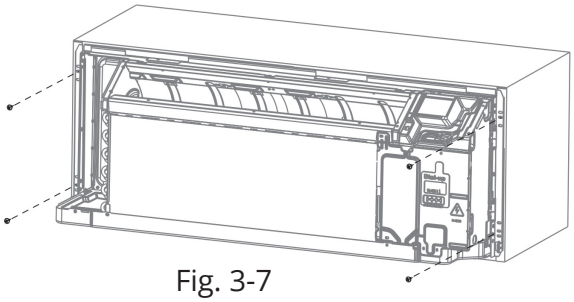

Fig. 3-7

Paso 7: Asegure la unidad

1. Coloque las pestañas sobre el riel superior.
2. Empuje hacia adentro en la parte inferior hasta que el panel encaje en su lugar. (Véase la figura 3-8).

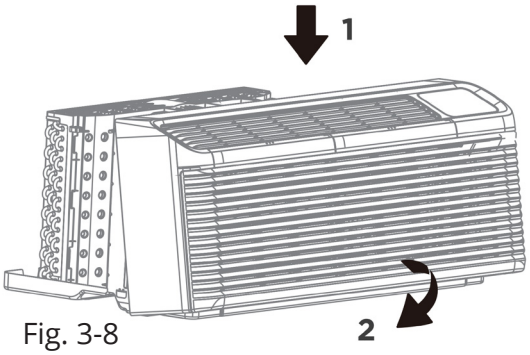

Fig. 3-8

! PRECAUCIÓN

- No coloque obstáculos alrededor de la entrada o salida de aire de la unidad.
- Inserte siempre el filtro de forma segura y límpielo cada 1 a 3 meses, según sea necesario.

4.1 Configuraciones de interruptores DIP

PRECAUCIÓN

La unidad debe estar apagada para cambiar eficazmente la configuración de los interruptores DIP.

Extracción del panel frontal

Paso 1: Tire hacia afuera por la parte inferior para liberarlo de las pestañas y, a continuación, levante el panel frontal. (Consulte la Fig. 4-1).
Paso 2: Retire el pasacables de goma para configurar los interruptores DIP. Vuelva a colocar el pasacables de goma una vez que haya terminado. No deseche el pasacables de goma. (Consulte la Fig. 4-2).

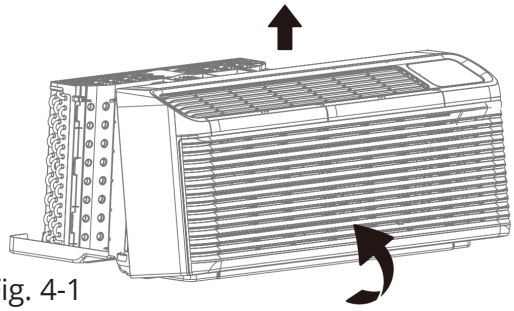

Fig. 4-1

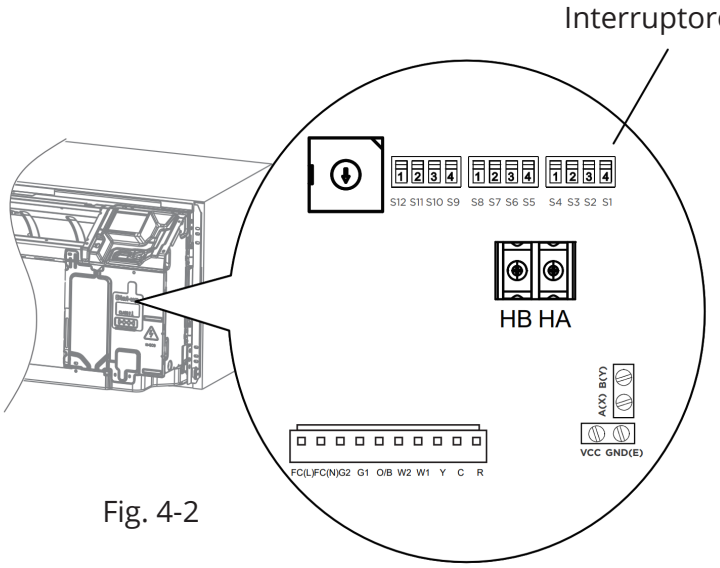

Fig. 4-2

Configuraciones de interruptores DIP

Consulte la Tabla 4.1 (en la página siguiente) y la Fig. 4-3 para ver las configuraciones de los interruptores DIP y las funciones de cada posición de los mismos.

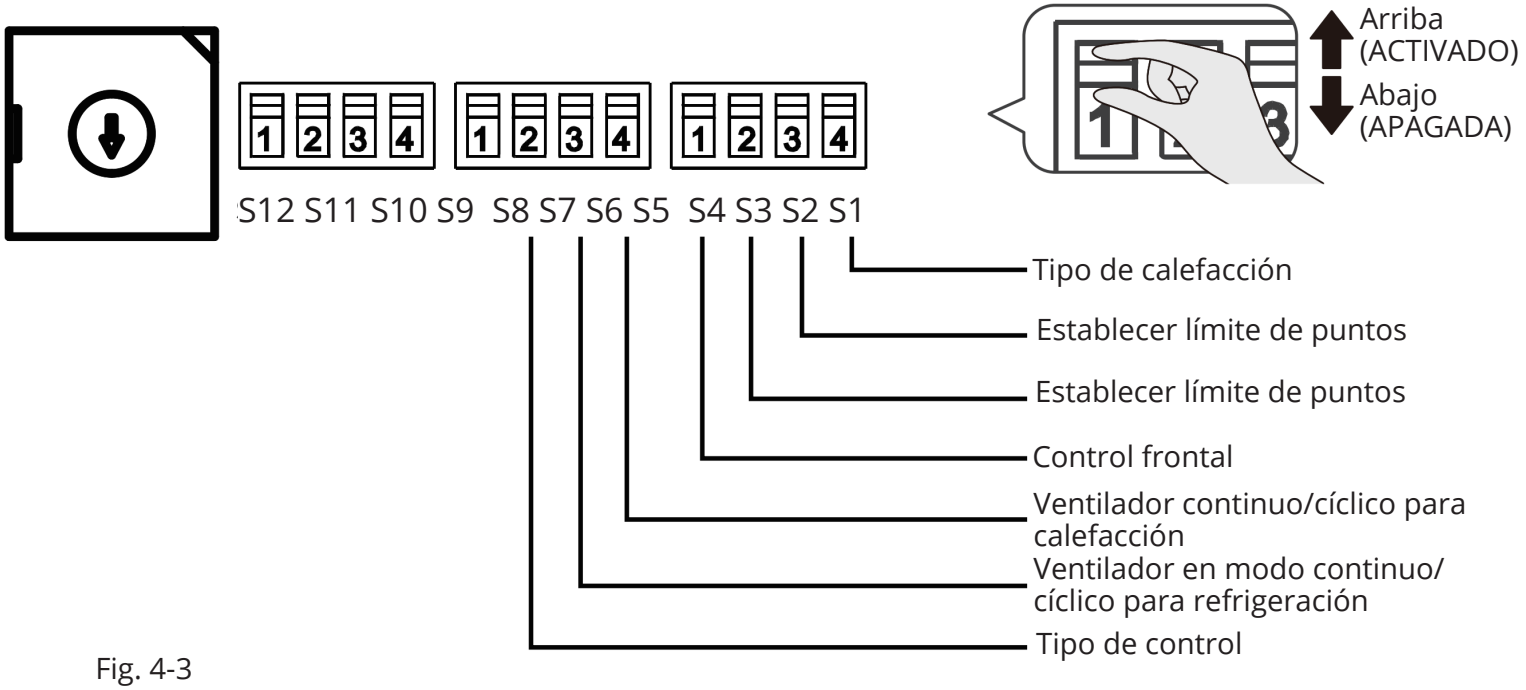

Fig. 4-3

Tabla 4.1 - Configuraciones de interruptores DIP

Interruptor DIP	Arriba (ACTIVADO)-1	Abajo (APAGADA)-0
S1	Modo de calefacción con calefacción exclusivamente eléctrica	Modo de calefacción con calefacción eléctrica y calefacción por bomba de calor.
S2 S3	Rango de ajuste de temperatura: S2=OFF, S3=OFF: 60°F-86°F; S2=OFF, S3=ON: 63°F-80°F; S2=ON, S3=OFF: 65°F-78°F; S2=ON, S3=ON: 68°F-75°F.	
S4	1 (Desactivar control frontal) ACTIVADO	0 (Apagar control frontal) APAGADO
S5	En modo calefacción, cuando el ventilador interior está encendido, se habilita el funcionamiento continuo	En modo calefacción, cuando el ventilador interior está apagado, el funcionamiento continuo se desactiva
S6	En modo de refrigeración, cuando el ventilador interior está encendido, se habilita el funcionamiento continuo.	En modo de refrigeración, cuando el ventilador interior está apagado, el funcionamiento continuo se desactiva.
S7	Control de termostato de pared	El panel de visualización y el termostato de pared funcionan simultáneamente.

Solo calefacción eléctrica

Esta configuración se utiliza típicamente para la calefacción de emergencia.

Límites de temperatura del punto de ajuste

Proporciona un rango restringido de control de temperatura.

Interruptor DIP para ventilador en modo Calefacción y Refrigeración (CON/CYC)

Permite que el ventilador funcione en modo continuo o cíclico mientras la unidad se encuentra en modo de Calefacción y Refrigeración.

CON (Continuo)

Permite que el ventilador funcione de manera continua, haciendo circular el aire incluso cuando se ha alcanzado la temperatura establecida. Este interruptor ayuda a mantener la temperatura de la habitación más próxima al valor configurado en el termostato.

CYC (Cíclico)

Esta configuración permite que el ventilador se encienda y apague de forma cíclica junto con el compresor o el calefactor eléctrico. El ventilador se detiene durante un breve periodo de tiempo una vez alcanzada la temperatura establecida.

Control mediante termostato de pared

Es posible conectar un termostato de pared a la unidad. Si el interruptor DIP se ajusta a la posición ON mientras la unidad es controlada por el termostato, esta procesará únicamente las señales de entrada provenientes del termostato. Las entradas recibidas desde el panel, el control remoto, etc., serán ignoradas. Si el interruptor DIP se ajusta a la posición OFF, la unidad podrá ser controlada simultáneamente desde el panel, el control remoto y el termostato. Cuando el termostato envíe una señal de control a la unidad, esta priorizará la entrada proveniente del termostato.

4.2 Configuraciones de interruptores DIP por panel de control

! PRECAUCIÓN

La unidad debe estar en estado de espera para cambiar eficazmente la configuración de los interruptores DIP mediante el panel.

- Presione simultáneamente los botones Arriba y Abajo durante 3 segundos para activar las configuraciones de los interruptores DIP a través del panel de control. (Consulte la Fig. 4-4).
- Consulte la Tabla 4.2 para ver las configuraciones y funciones de los interruptores DIP a través del panel de control.

Nota: Para salir de las configuraciones de los interruptores DIP a través del panel de control, no realice ninguna entrada durante 30 segundos o mantenga presionados simultáneamente los botones Arriba y Abajo durante 3 segundos; la unidad guardará la configuración anterior.

Ventana de visualización LED

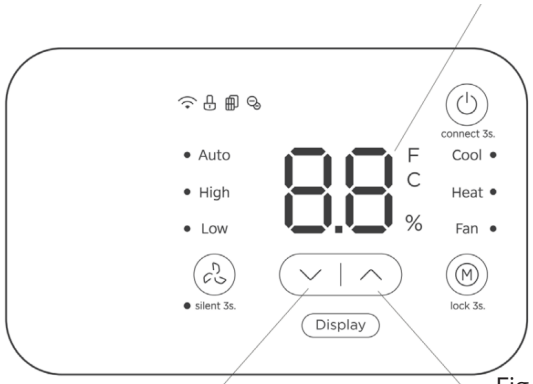

Fig. 4-4

Botón de bajar

Botón de subir

- El LED mostrará Sx, Fx (donde x puede ser 1, 2, 3, etc.) y otras letras —tales como ON, OF, HY, EH, etc.— que se utilizan para indicar el número de serie de la función actual y el estado del interruptor de función. (Véase la Fig. 4-4).
- Presione el botón Arriba para ajustar el número de serie del interruptor DIP.
- Presione el botón Abajo para ajustar el interruptor de función correspondiente al número de serie seleccionado previamente.

Table 4.2 - DIP Switch Configurations

Pantalla auxiliar	Interruptor DIP	Arriba (ACTIVADO)-1	Abajo (APAGADA)-0
SO	\	1 (La configuración realizada a través del panel es válida), el LED muestra "AC"	0 (La configuración mediante el panel de interruptores DIP es válida; solo consulta) Las pantallas LED muestran "DP"
S1	S1	Modo de calefacción con calefacción exclusivamente eléctrica. El LED muestra "EH"	Modo de calefacción con calefacción eléctrica y calefacción por bomba de calor. La pantalla LED muestra "HY"
S2 Mostrar límite inferior de temperatura S3 Mostrar límite superior de temperatura	S2 S3	Rango de ajuste de temperatura: S2=OFF, S3=OFF: 60°F-86°F; S2=OFF, S3=ON: 63°F-80°F; S2=ON, S3=OFF: 65°F-78°F; S2=ON, S3=ON: 68°F-75°F.	
S4	S4	1 (Desactivar control frontal) ACTIVADO	0 (Apagar control frontal) APAGADO
S5	S5	En modo calefacción, cuando el ventilador interior está encendido, se habilita el funcionamiento continuo. El LED muestra "ON"	En modo calefacción, cuando el ventilador interior está apagado, el funcionamiento continuo se desactiva. El LED muestra "OF"

Pantalla auxiliar	Interruptor DIP	Arriba (ACTIVADO)-1	Abajo (APAGADA)-0
S6	S6	En modo de refrigeración, cuando el ventilador interior está encendido, se activa el funcionamiento continuo. El LED muestra "ON"	En modo de refrigeración, cuando el ventilador interior está apagado, el funcionamiento continuo se desactiva. El LED muestra "OF"
S7	S7	Control de termostato de pared. La pantalla LED muestra "TH"	El panel de visualización y el termostato de pared se controlan simultáneamente. La pantalla LED muestra "HY"
F1	\	Seleccione la velocidad del ventilador de aire fresco o ERV bajo el control del aire acondicionado. "Au" significa Automático, "80" significa Alto, "60" significa Medio, "40" significa Bajo y "OF" significa APAGADO (opcional).	
F2	\	Ajustes de control inteligente de humedad: 40-60. "Au" significa automático; "OF" significa APAGADO. Esta función debe activarse al desactivar el Modo de refrigeración.	
F3	\	Iones negativos (opcional): "ON" significa que la función está ACTIVADA; "OF" significa que la función está desactivada.	
F4	\	Establecer el punto de protección por baja temperatura: 0-16 °C (o los grados correspondientes en Fahrenheit); "OF" significa APAGADO.	
F5	\	Establecer el punto de protección por alta temperatura: 30-37 °C (o el valor equivalente en grados Fahrenheit); "OF" significa APAGADO.	

NOTE

- Si se selecciona S0 como AC (el interruptor para el control del panel de aire acondicionado), consulte la sección anterior y ajuste el interruptor DIP S4 a OFF. Al realizar esto, el estado funcional que se muestra en el canal S4 del panel de aire acondicionado surtirá efecto.
- Una vez configurado todo, presione simultáneamente los botones Arriba y Abajo durante 3 segundos para salir de la interfaz de operación y cortar el suministro eléctrico. Al reiniciar el equipo, los ajustes quedarán activados.
- Cuando se selecciona S0 como DP, el estado funcional que se muestra para S0-S7 es solo de visualización y no puede ajustarse mediante el botón Abajo.
- Si no se dispone de iones negativos, omita F3. Si se selecciona el control por controlador cableado de 24 V, se omitirán S5 y S6. Si el panel de marcación no está conectado, se omitirá S4. Si no hay módulo de aire fresco, se omitirá F1.
- Función de iones negativos (opcional): cuando esta función está activada, el generador de iones recibe alimentación eléctrica y ayuda a eliminar el polen y las impurezas del aire, atrapándolos en el filtro.
- Protección contra baja temperatura: cuando la temperatura interior desciende de forma anómala (por debajo del umbral establecido), se activa automáticamente un mecanismo de protección para evitar que el equipo funcione bajo condiciones de enfriamiento excesivo o que la temperatura ambiente se mantenga continuamente demasiado baja.
- Protección contra alta temperatura: cuando la temperatura interior aumenta de forma anómala (por encima del umbral establecido), se activa automáticamente un mecanismo de protección para evitar el sobrecalentamiento del equipo o que la temperatura ambiente se mantenga continuamente demasiado alta.

4.3 Terminal de termostato de pared

! PRECAUCIÓN

Únicamente personal capacitado y cualificado debe acceder al panel eléctrico de la unidad e instalar accesorios eléctricos. Por favor, contacte a un técnico cualificado para recibir asistencia.

Paso 1: Enrutamiento del cableado del termostato

- El cable del termostato es suministrado en obra. El calibre de cable recomendado es de 18 a 20 AWG, de tipo sólido.

NOTA

- Se recomienda tender cables adicionales hacia la unidad, por si alguno resultara dañado durante la instalación. El cable del termostato debe tenderse siempre alrededor o por debajo de la manga de pared, pero nunca a través de ella. A continuación, el cable debe guiarse por detrás del panel frontal hasta el conector de terminales. (Véase la Fig. 4-5).
- Consulte las instrucciones de instalación del termostato para obtener detalles sobre la instalación del termostato de pared.

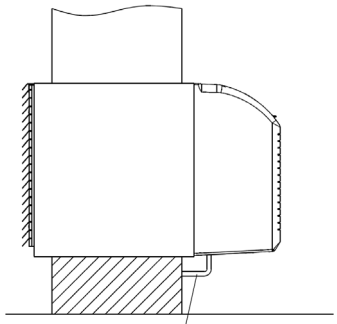

Ruteo del cable del termostato

(Debajo de la manga, detrás del panel frontal)

Fig. 4-5: Enrutamiento adecuado de los cables debajo de la unidad

Paso 2: Instrucciones de instalación para algunos tipos de termostatos de pared

- Retire los 4 tornillos y desmonte el panel de cubierta. (Véase la Fig. 4-6).

! PRECAUCIÓN

- No deseche los 5 tornillos, ya que deberán volver a insertarse una vez finalizado el proceso.
- Si necesita pasar el cable a través del área de chapa metálica ignífuga, puede retirar el pasacables de goma, perforarlo en el punto requerido y, a continuación, volver a instalarlo. No deseche el pasacables de goma.

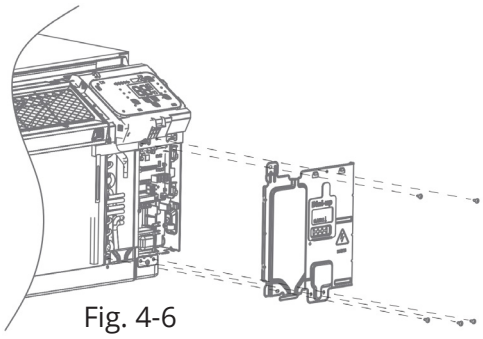

Fig. 4-6

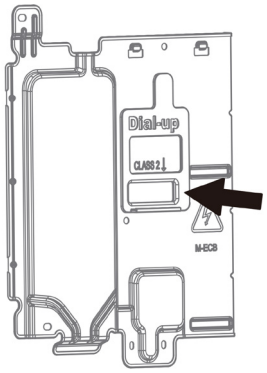

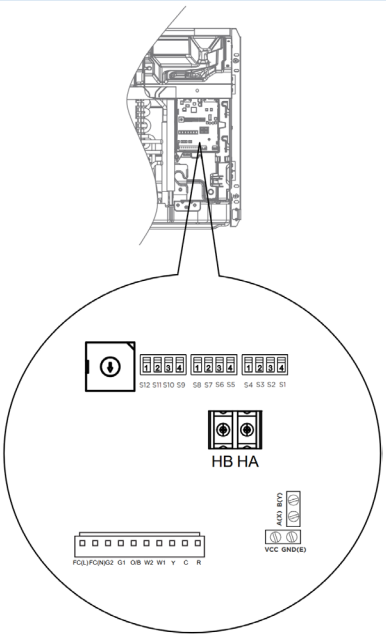

Fig. 4-7

1. Termostato de pared (24V AC opcional)

Terminal del PTAC para termostato de pared alternativo

Modo A (opcional)

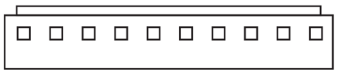

Modo B (opcional)

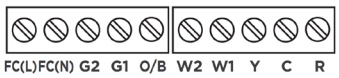

Terminal	Designación	Color del cable del Modo A
FC (L)	Terminal de control de recepción L	Marrón
FC (N)	Terminal de control de recepción N	Rosa
G2	Velocidad baja del ventilador	Púrpura
G1	Alta velocidad del ventilador	Verde
O/B	Válvula de 4 vías; Ciclo inverso (energizada en modo calefacción)	Azul
W2	Calefactor eléctrico 2	Blanco
W1	Calefactor eléctrico 1	Blanco
Y	Compresor	Amarillo
C	Terminal N (Neutro) de 24V AC, Común	Negro
R	Terminal L de 24V AC	Rojo

2. Controlador con cable sin polaridad (Opcional)

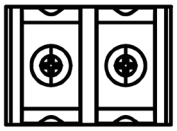

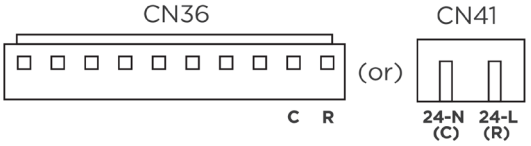

HA	Comunicación	Controlador cableado sin polaridad
HB		
R	24V AC	
C		

- La dirección de red se configura mediante el interruptor DIP F1 y el interruptor rotativo. La asignación de direcciones correspondiente es la siguiente:

S12	S11	Dirección base
APAGADO	APAGADO	0
APAGADO	ACTIVADO	16
ACTIVADO	APAGADO	32
ACTIVADO	ACTIVADO	48

3. Controlador con cable (12V) (Opcional)

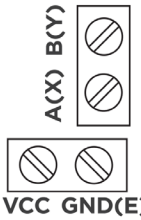

VCC	12V, RS485 Controlador con cable
GND	
A	
B	

4. CCM (Opcional)

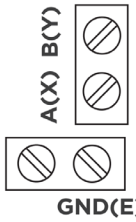

E	RS485 CCM
X	
Y	

- La dirección de red se configura mediante el interruptor DIP F1 y el interruptor rotativo. La asignación de direcciones correspondiente es la siguiente:

S12	S11	Dirección base
APAGADO	APAGADO	0
APAGADO	ACTIVADO	16
ACTIVADO	APAGADO	32
ACTIVADO	ACTIVADO	48

! PRECAUCIÓN

RIESGO DE DAÑO DE LA UNIDAD

- El incumplimiento de esta advertencia puede provocar daños en el equipo o un funcionamiento incorrecto.
- Un cableado incorrecto puede dañar los componentes electrónicos de la unidad. No se permite el uso de buses comunes; esto podría ocasionar daños o un funcionamiento errático.

NOTA

- Utilice el terminal de 4 vías exclusivamente para la conexión de la bomba de calor.
- El termostato de pared debe ser un modelo con válvula de inversión de 4 vías para calefacción.
- Para los termostatos que disponen de una única salida de velocidad del ventilador (encendido o automático), la velocidad del ventilador se determina según el cableado del conector de terminales. Si se desea una velocidad de ventilador baja, conecte la salida G del termostato al terminal (G2) del bloque de terminales de la unidad. Si se desea una velocidad de ventilador alta, conecte la salida G del termostato al terminal (G1) del bloque de terminales de la unidad.
- El rango de temperatura de ajuste del termostato de pared debe coincidir con el rango configurado en los interruptores DIP.
- El termostato de pared debe configurarse de acuerdo con el tipo de unidad correspondiente: con bomba de calor o sin bomba de calor.
- Cuando estén presentes las señales O/B y W1; O/B y W2; o O/B junto con W1 y W2 simultáneamente, la unidad gestionará automáticamente la calefacción mediante la bomba de calor y la calefacción eléctrica.
- La unidad dispone de dos terminales de entrada para calefacción eléctrica: W1 y W2. Si solo se energiza uno de los terminales (W1 o W2), la unidad activará únicamente la etapa alta de la calefacción eléctrica (si la unidad cuenta con ella). Si se energizan simultáneamente tanto W1 como W2, la activación de la calefacción eléctrica será controlada por la propia unidad.
- Si el interruptor S7 está configurado para permitir el control simultáneo tanto desde el termostato de pared como desde el panel de visualización, y la señal de entrada en el terminal es correcta, el indicador LED mostrará el código LC.
- Por favor, no retire el panel de control.

Control de recepción para el control remoto

El controlador puede procesar una señal de conmutación proveniente de las entradas FC (L) y FC (N), función denominada «Control de Recepción». La entrada debe ser de 24 VCA. Si el sistema no recibe una señal de 24 VCA, se apagará; de lo contrario, la unidad operará bajo control normal. El interruptor DIP permite gestionar la función de Control de Recepción. Si el interruptor DIP se encuentra en la posición «Down» (abajo), la unidad se apagará; de lo contrario, la unidad operará bajo control normal.

4.4 Operación

NOTA

El teclado del panel de control tendrá el aspecto que se muestra en la siguiente Fig. 4-8.

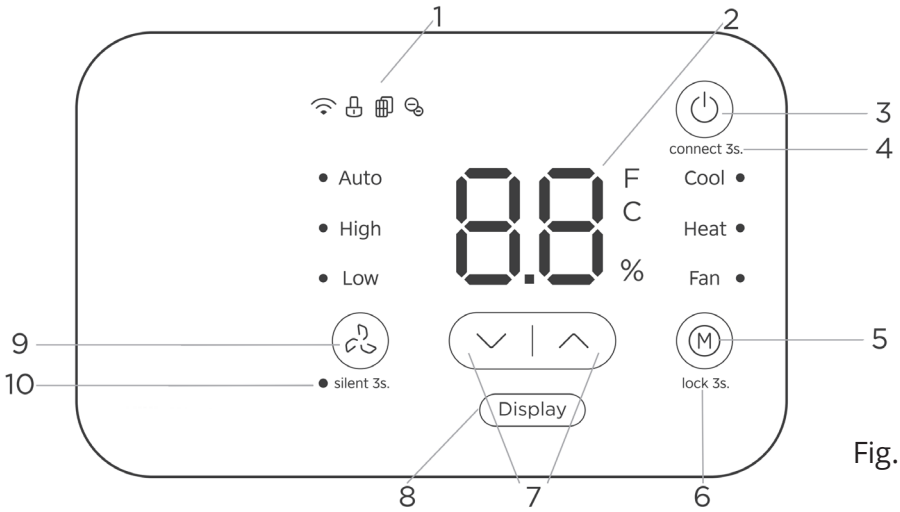

Fig. 4-8

Número	Icono	Descripción
1	Icono de candado	El icono parece indicar que el bloqueo del panel se ha desactivado.
	Icono de filtro de comprobación	El icono parece indicar que el filtro de aire necesita ser limpiado.
	Icono de conexión (opcional)	El icono parece indicar que el módulo inalámbrico ha sido activado.
	Icono de iones negativos (opcional)	El icono parece indicar que la función de iones negativos ha sido activada.
2		Muestra la temperatura establecida en °F o °C. Mientras se encuentra en el modo "Solo ventilador", muestra la temperatura ambiente. Códigos de control: LC - Los botones del panel de control no están disponibles. La unidad solo puede configurarse mediante el controlador cableado. FC - Los botones del panel de control y del controlador cableado no están disponibles. La unidad solo puede configurarse mediante el Control de Recepción. Códigos de error: La unidad podría dejar de funcionar debido a una avería interna. Si esto ocurre, es posible que aparezca un código de error en la pantalla, tal como se muestra a continuación. Espere 10 minutos; es posible que el problema se resuelva por sí solo. Si no es así, desconecte la alimentación eléctrica y vuelva a conectarla. Encienda la unidad. Si el problema persiste, desconecte la alimentación y póngase en contacto con un técnico o con el Servicio de Atención al Cliente de MRCOOL®. Los códigos de error aparecen y comienzan con las letras indicadas a continuación en la pantalla de visualización de la unidad interior: EH (xx), EL (xx), EC (xx), PH (xx), PL (xx), PC (xx). Nota: Cuando se produzca un error, desconecte la unidad de la toma de corriente y vuelva a enchufarla. Si el código de error se repite, póngase en contacto con un técnico o con el Servicio de Atención al Cliente de MRCOOL®. Otros códigos: LO - La temperatura ambiente es inferior a 32°F (0°C). HI - La temperatura ambiente es superior a 99°F (37°C). FP - Protección contra baja temperatura. HP - Protección contra alta temperatura. Nota: Todas las ilustraciones de este manual tienen únicamente fines explicativos. Su unidad podría diferir ligeramente. Prevalecerá la forma real del producto.
3	Potencia - Función	Presione el botón de encendido para encender o apagar la unidad.

Número	Icono	Descripción
4	connect 3s. Conexión inalámbrica (Opcional)	Para conectar su unidad a la red inalámbrica, presione el botón de encendido durante 3 segundos para iniciar el modo de conexión inalámbrica. La pantalla mostrará "AP" para indicar que la unidad se encuentra en el modo de conexión inalámbrica. Consulte la sección de conexión inalámbrica para obtener instrucciones adicionales. Si la conexión se establece correctamente en un plazo de 8 minutos, la unidad saldrá automáticamente del modo de conexión inalámbrica y se iluminará el LED de conexión. Si la conexión falla en un plazo de 8 minutos, la unidad saldrá automáticamente del modo de conexión inalámbrica y el LED de conexión no se iluminará. Una vez establecida la conexión inalámbrica, puede mantener presionados los botones de Encendido y de Bajada durante 3 segundos para desactivar la función inalámbrica; la pantalla LED mostrará "OF" durante 3 segundos. Presione los botones de Encendido y de Subida durante 3 segundos para volver a activar la función inalámbrica; la pantalla LED mostrará "ON" durante 3 segundos.
5	Modo - Función	Presione este botón para alternar entre los modos: Frío - Calor - Ventilador - Frío. La luz indicadora situada junto a la opción "Mode" se iluminará, indicando el modo seleccionado. Para operar en modo Frío: Seleccione el modo Frío para activar la función de refrigeración. Utilice los botones de Subir (∧) y Bajar (∨) para elegir la temperatura deseada. Cuando se selecciona el modo Frío, la velocidad del ventilador se puede ajustar presionando el botón Fan. Para operar únicamente en modo Ventilador: Utilice esta función solo cuando no se desee refrigeración. Puede elegir cualquier velocidad de ventilador que prefiera. Durante esta función, la pantalla mostrará la temperatura ambiente real, y no la temperatura configurada, como ocurre en el modo de refrigeración. En el modo Ventilador, la temperatura configurada no se puede ajustar. Para operar en modo Calor: Seleccione el modo Calor para activar la función de calefacción. Utilice los botones de Subir y Bajar para elegir la temperatura deseada. Cuando se selecciona el modo Calor, la velocidad del ventilador se puede ajustar presionando el botón Fan. Nota: El ciclo inverso y el calentador eléctrico no pueden funcionar simultáneamente. En los siguientes casos, es normal que el ciclo inverso no se active: Nota: Si la unidad dispone de la función de interruptores DIP, el rango de temperatura se controla mediante dichos interruptores. Consulte la sección "Configuraciones de interruptores DIP" para obtener más detalles.

Número	Icono	Descripción
6	(M) lock 3s. Bloqueo del panel - Función	Al mantener presionado el botón Mode durante 3 segundos, se activará o desactivará la función de bloqueo del panel. El control remoto seguirá funcionando. El indicador de bloqueo del panel se enciende cuando se bloquea el panel de control. Nota: Cuando el panel de control está bloqueado, al presionar cualquier otra tecla, el indicador de bloqueo del panel parpadeará durante 3 segundos.
7	∨ | ∧ Botones de subir y bajar	Presione los botones de Subir o Bajar para aumentar o disminuir la temperatura establecida de la unidad en modo de refrigeración o calefacción. La temperatura se puede ajustar en incrementos de 1 °F (1 °C). La temperatura establecida aparece en la pantalla. Nota: Con la unidad encendida, mantenga presionados simultáneamente los botones "∧" y "∨" durante 3 segundos para alternar la visualización de la temperatura entre °F y °C.
8	Display Botón de visualización	Presione el botón Display para encender y apagar la pantalla LED. Al presionar el botón Display durante 3 segundos, se restablecerá el indicador de limpieza del filtro. Esta función sirve como recordatorio para limpiar el filtro de aire y asegurar un funcionamiento normal. El indicador del filtro se iluminará después de 250 horas de funcionamiento.
9	Velocidad del ventilador - Función	Cada vez que presiona este botón, la velocidad del ventilador alterna entre los ajustes de la siguiente manera: Automático-Alto-Bajo-Automático.
10	silent 3s. Silencioso - Función (Opcional)	Al presionar el botón del ventilador durante 3 segundos, se activará o desactivará la función silenciosa. El ventilador funcionará en el modo silencioso.

4.5 Accesorios



Etiqueta del panel de control

NOTA

Cuando la unidad muestra "LC<", los botones del panel de control no están disponibles. La unidad solo se puede configurar mediante el controlador cableado. Puede instalar el accesorio en el panel de control.

4.6 Configuración y funcionamiento de la aplicación

Función de control inalámbrico

Sistemas compatibles: iOS, Android:

- Por favor, mantenga su aplicación actualizada a la última versión.
- No todos los sistemas Android e iOS son compatibles con la aplicación. Declaramos explícitamente que MRCOOL® no se hará responsable de ningún problema derivado de dicha incompatibilidad.

Estrategia de seguridad inalámbrica:

- El Smart Kit solo admite el cifrado WPA-PSK/WPA2-PSK y la ausencia de cifrado. Se recomienda el cifrado WPA-PSK/WPA2-PSK.

Aviso

- Los problemas de red pueden causar ocasionalmente tiempos de espera agotados. La pantalla de la unidad y la aplicación pueden desincronizarse, pero esto se resolverá automáticamente una vez que se restablezca la red.
- La cámara del teléfono inteligente debe ser de 5 megapíxeles o superior para escanear el código QR correctamente.
- Si la red permanece no disponible, podría ser necesario ejecutar el proceso de configuración nuevamente.
- La aplicación está sujeta a actualizaciones sin previo aviso con el fin de mejorar la funcionalidad del producto.
- El proceso real de configuración de red puede variar ligeramente con respecto a lo indicado en el manual.

Especificación

- Modelo del módulo inalámbrico: EU-SK105, US-SK105, EU-SK106, US-SK106, EU-SK107, US-SK107, EU-SK109, US-SK109, EU-SK110, US-SK110
- Tipo de antena: Antena PCB impresa
- Banda de frecuencia: 2400-2483,5 MHz
- Temperatura de funcionamiento: 32 °F ~ 113 °F (0 °C ~ 45 °C)
- Humedad de funcionamiento: 10 % ~ 85 %
- Entrada de alimentación: CC 5 V / 500 mA
- Potencia de transmisión máxima: < 20 dBm

Preparación

- Asegúrese de que su dispositivo móvil esté conectado a su router inalámbrico. El router inalámbrico ya debe estar conectado a Internet antes de registrar al usuario o de configurar la red.
- Se recomienda eliminar las redes inalámbricas innecesarias de su teléfono para evitar problemas durante el proceso de configuración.

Descarga e instala la aplicación

1. Asegúrate de que tu teléfono móvil esté conectado a tu red doméstica.
2. Escanea el código QR a continuación para descargar la aplicación MRCOOL® Comfort desde la tienda de aplicaciones o búscala directamente en Google Play Store o la App Store de Apple.

Android **iOS**

Configuración de red

Aviso:

- Elimine u «olvide» otras redes inalámbricas innecesarias, especialmente si se encuentran cerca. Su dispositivo debe estar conectado a la misma red a la que conectará la unidad.
- Dado que su teléfono se conectará temporalmente a la unidad, este debe estar configurado para volver a conectarse automáticamente a su red inalámbrica una vez finalizado el proceso.

Recordatorio:

- Todos los pasos para la configuración de la red deben completarse en un plazo de 8 minutos tras encender la unidad; de lo contrario, deberá reiniciar la unidad.

Nota

- Asegúrese de que sus dispositivos estén encendidos.
- Mantenga su teléfono móvil cerca de la unidad mientras realiza la configuración de red.
- Conecte su teléfono móvil a la red inalámbrica de su hogar y asegúrese de conocer la contraseña de la red.
- Verifique si su router es compatible con la banda inalámbrica de 2.4 GHz y asegúrese de que esté encendido. Si no está seguro de si el router admite la banda de 2.4 GHz, por favor, póngase en contacto con el fabricante del router.
- El dispositivo no puede conectarse a redes inalámbricas que requieran autenticación. Por lo general, las redes inalámbricas en áreas públicas —como hoteles, restaurantes, etc.— funcionan de esta manera. Por favor, conéctese a una red inalámbrica que no requiera autenticación.
- Se recomienda utilizar un nombre de red inalámbrica que contenga únicamente letras y números, y que no incluya caracteres especiales.
- Si el nombre de su red inalámbrica contiene caracteres especiales, por favor, cámbielo en la configuración de su router. Posteriormente, será necesario reconfigurar la conexión inalámbrica tanto en su teléfono como en sus demás dispositivos.
- Desactive la función WLAN+ (en Android) o Asistente WLAN (en iOS) de su teléfono móvil mientras configura la unidad.
- Si su dispositivo estaba conectado previamente a otra red inalámbrica, pero necesita volver a conectarse a la red de su hogar, haga clic en el signo "+" situado en la página de inicio de la aplicación y añada el dispositivo nuevamente, seleccionando su categoría y modelo según las instrucciones que aparecen en la aplicación.

Registrarse e iniciar sesión

- Abra la aplicación MRCOOL® Comfort. Inicie sesión directamente si ya tiene una cuenta de MRCOOL® Comfort, o regístrese para crear una nueva cuenta. Alternativamente, también puede utilizar una plataforma de inicio de sesión de terceros.



Conexión del dispositivo

1. Por favor, asegúrese de que su teléfono móvil esté conectado a su red inalámbrica y de que el Bluetooth esté activado. Si no está activado, vaya a la configuración de su teléfono y active ambos.
2. Por favor, encienda los dispositivos a los que desea conectarse.
3. Abra la aplicación MRCOOL® Comfort en su teléfono.
4. Si aparece el mensaje "Smart devices discovered nearby" (Dispositivos inteligentes detectados cerca), haga clic en él para agregar los dispositivos que se detectaron automáticamente.

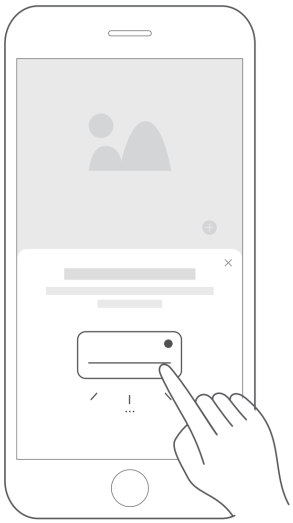

5. Si ese mensaje no aparece, toque el signo "+" y seleccione su dispositivo en la lista de dispositivos disponibles cercanos. Si su dispositivo no figura en la lista, por favor agréguelo manualmente seleccionando primero la categoría "agregar dispositivo".

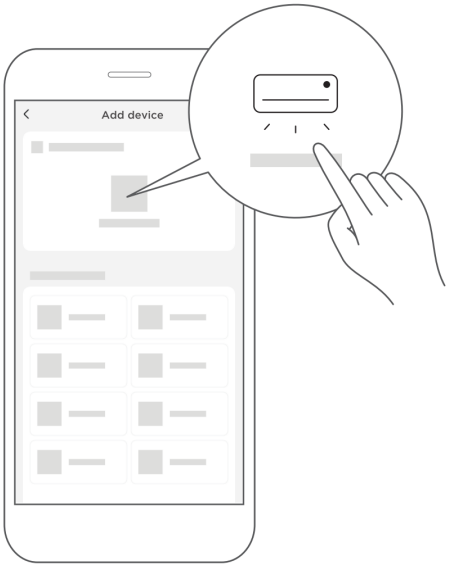

6. Sigue los pasos de la aplicación para conectar tu dispositivo a la red inalámbrica. Si tu dispositivo no se conecta, sigue las instrucciones adicionales en la sección "añadir dispositivo".



Control del dispositivo

Tras realizar el emparejamiento con éxito, se creará una tarjeta para el dispositivo en la aplicación MRCOOL® Comfort. En dicha tarjeta aparecerán accesos directos a funciones básicas, tales como cambiar la temperatura o encender y apagar el dispositivo. Al pulsar sobre la tarjeta, se mostrarán funciones y ajustes adicionales. El diseño real de la interfaz de usuario podría diferir de los ejemplos mostrados debido a las actualizaciones de la aplicación.

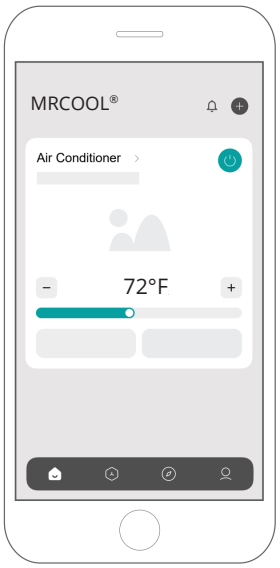

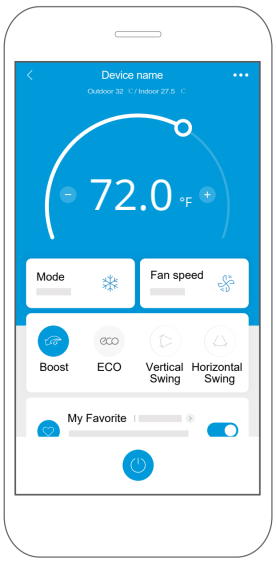

5 DESPUÉS DE LA INSTALACIÓN

5.1 Cuidado y mantenimiento

! PRECAUCIÓN

- Siga las instrucciones para evitar dañar la unidad. El incumplimiento de esta advertencia puede provocar daños en el equipo o un funcionamiento incorrecto.
- Evite las restricciones del flujo de aire, ya que pueden causar daños a la unidad.

Panel frontal y carcasa

- Apague siempre la unidad y desconecte la fuente de alimentación antes de realizar cualquier limpieza o mantenimiento.
- Utilice únicamente un paño suave y seco para limpiar la unidad. Si la unidad está muy sucia, puede utilizar un paño humedecido con agua tibia para limpiarla.
- No utilice productos químicos ni paños tratados químicamente para limpiar la unidad.
- No utilice benceno, diluyente de pintura, polvos abrasivos ni otros disolventes para limpiar la unidad, ya que esto podría provocar que la superficie de plástico se agriete o se deforme.
- No utilice agua a una temperatura superior a 104 °F (40 °C) para limpiar el panel frontal. Esto podría provocar que el panel se deforme o se decolore.

Bobina exterior

- La bobina situada en el lado exterior de la unidad debe revisarse con regularidad.
- Cualquier tarea de mantenimiento y limpieza de la bobina exterior debe ser realizada por un técnico de servicio autorizado.

NOTA

Nunca utilice agua a alta presión en la bobina.

! PRECAUCIÓN

- El incumplimiento de esta advertencia puede ocasionar daños en el equipo o un funcionamiento inadecuado.
- No opere la unidad sin los filtros colocados. Si un filtro se rompe o se daña, debe reemplazarse de inmediato.
- Operar sin filtros o con un filtro dañado permitirá que la suciedad y el polvo lleguen a la serpentín interior, reduciendo la capacidad de refrigeración y calefacción, el flujo de aire y la eficiencia de la unidad.
- La restricción del flujo de aire puede causar daños a la unidad.

Filtros de aire

- La limpieza regular del filtro es el mejor método para mantener la unidad y su eficiencia, reduciendo los costos de operación y previniendo el riesgo de daños a la unidad.

Limpieza de los filtros de aire

Aspire los residuos pesados y pase agua por los filtros para limpiarlos. Asegúrese de secar los filtros por completo antes de volver a instalarlos.

Extracción de los filtros de aire

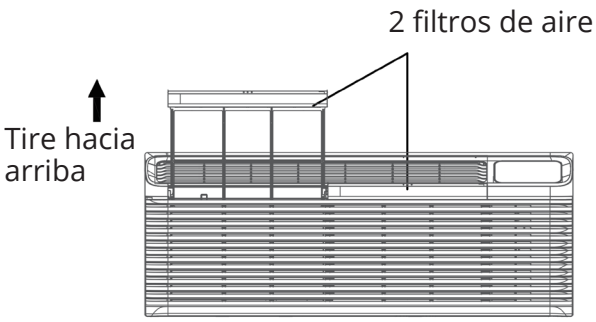

Fig. 5-1

Reemplazo de los filtros de aire

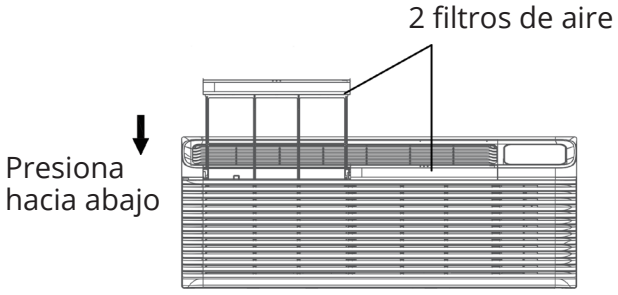

Fig. 5-2

! PRECAUCIÓN

- Por favor, contacte a un técnico de servicio autorizado para limpiar el filtro de la puerta de ventilación de la unidad.
- Apague la unidad antes de realizar la limpieza.

Filtro de la puerta de ventilación

- Limpie la rejilla de ventilación cada 3 meses o según sea necesario.
- Asegúrese de retirar el tornillo de transporte de la puerta de ventilación. (Consulte la Fig. 3-4).
- Presione hacia abajo y retire la puerta de ventilación tal como se muestra. (Consulte la Fig. 5-3).
- Limpie el filtro. Séquelo completamente antes de volver a colocarlo.
- Vuelva a instalar el filtro de la puerta de ventilación.

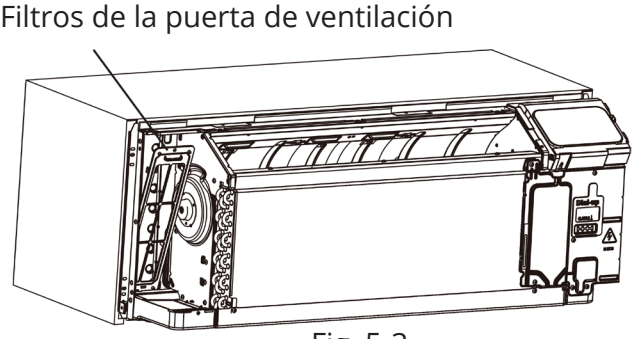

Fig. 5-3

5.2 Solución de problemas

Antes de contactar a un técnico de servicio o al Servicio de Atención al Cliente de MRCOOL®, por favor revise las siguientes soluciones para la resolución de problemas. Esta lista incluye situaciones comunes que no son el resultado de defectos de fabricación o de materiales en este aparato.

Problema	Solución
La unidad no arranca	Es posible que el aparato esté desenchufado. Compruebe que el enchufe esté bien conectado a la toma de corriente. Nota: El enchufe tiene un botón de prueba/reinicio; asegúrese de que no se haya disparado.
	Es posible que el fusible se haya fundido. Reemplace el fusible. Consulte la nota 1 en la pág. 32.
	Es posible que la alimentación del receptáculo esté cortada. Active el disyuntor del receptáculo. Consulte la nota 1 en la página 32.
La unidad no está enfriando ni calentando la habitación	La sección de descarga de aire de la unidad está obstruida. Asegúrese de que las cortinas, persianas o muebles no estén restringiendo u obstruyendo el flujo de aire de la unidad.
	El ajuste de temperatura no es lo suficientemente alto ni bajo. Nota: Es posible que los límites del punto de ajuste impidan que la unidad caliente o enfríe la habitación hasta alcanzar la temperatura deseada. Consulte la sección sobre la configuración de los interruptores DIP. Restablezca el ajuste a una temperatura más baja o más alta.
	Los filtros de aire de la unidad están sucios. Retire y limpie los filtros de aire.
	La habitación se calienta o se enfría en exceso cuando la unidad está encendida. Comience a calentar o a enfriar con suficiente antelación para que la habitación alcance una temperatura confortable y para que la temperatura exterior, la actividad culinaria o las grandes reuniones no permitan que el espacio se caliente o se enfríe demasiado.
	La puerta de ventilación se ha dejado abierta. Cierre la puerta de ventilación.
	La unidad podría estar en modo de protección. Verifique la configuración de los interruptores DIP y del termostato de pared para lograr el nivel de confort deseado.
	El compresor se encuentra en un retardo de tiempo. Espere aproximadamente 3 minutos para que el compresor arranque.
La pantalla muestra números o caracteres extraños	La unidad podría estar en modo de protección.
La unidad está haciendo ruidos	Los ruidos de clic, gorgoteo y silbido son normales durante el funcionamiento de la unidad.
El agua está goteando afuera	Si no se ha instalado un kit de drenaje, la escorrentía de condensación durante condiciones climáticas muy cálidas y húmedas es normal. Consulte la nota 2 en la página 32. Si se ha instalado un kit de drenaje y este está conectado a un sistema de desagüe, verifique las juntas y los accesorios alrededor del drenaje para detectar fugas u obstrucciones.

Problema	Solución
El agua gotea dentro	El manguito de pared no se ha instalado a nivel. El manguito de pared debe instalarse a nivel para garantizar un drenaje adecuado de la condensación. Verifique que la instalación esté a nivel y realice los ajustes necesarios.
Se forma hielo o escarcha en la bobina interior	Baja temperatura exterior. Cuando la temperatura exterior es de aproximadamente 55 °F o inferior, puede formarse escarcha en la bobina interior mientras la unidad se encuentra en modo de refrigeración. Cambie la unidad al modo de ventilación hasta que el hielo o la escarcha se derritan.
	Los filtros están sucios. Retire y limpie los filtros.
Protección del compresor	Es posible que se haya producido un ciclo de alimentación, por lo que el compresor se encuentra en modo de protección de reinicio. Reinicio aleatorio del compresor: Siempre que se conecte la unidad a la corriente o se restablezca el suministro eléctrico, se producirá un reinicio aleatorio del compresor. Tras un corte de energía, el compresor se reiniciará después de aproximadamente 3 minutos. Protección del compresor: Para evitar ciclos cortos del compresor, existe un retardo de arranque aleatorio de 3 minutos y un tiempo mínimo de funcionamiento del compresor de 3 minutos.
Fallo en la calefacción eléctrica	Haga que un profesional limpie el evaporador una vez cada tres meses.

Notas:

1. Si el disyuntor se dispara o el fusible se funde más de una vez, póngase en contacto con un técnico de servicio cualificado.
2. Si la unidad se instala en un lugar donde el drenaje de la condensación pudiera gotear en una ubicación no deseada, se debe instalar un kit de drenaje accesorio y conectarlo al sistema de drenaje.



MRCOOL®

COMFORT MADE SIMPLE

PTAC

El diseño y las especificaciones de este producto y/o manual están sujetos a cambios sin previo aviso.
Consulte con la agencia de ventas o el fabricante para obtener más detalles.