Ce produit utilise le réfrigérant **R-32**

MRCOOL® PTAC

MANUEL D'INSTALLATION ET DE L'UTILISATEUR

MODÈLES :

PTACI*335DW



Veuillez lire attentivement ce manuel avant toute installation et le conserver dans un endroit facile d'accès pour que l'opérateur puisse s'y référer ultérieurement.

En raison des mises à jour et de l'amélioration constante des performances, les informations et les instructions contenues dans ce manuel sont susceptibles d'être modifiées sans préavis.

Date de la version : 23 octobre 2026
Veuillez consulter le site www.mrcool.com/documentation pour vous assurer que vous disposez de la dernière version de ce manuel.

MRCOOL®
COMFORT MADE SIMPLE

TABLE DES MATIÈRES

1 SÉCURITÉ 1
2 VUE D'ENSEMBLE DE L'UNITÉ 10
2.1 Liste d'emballage 10
3 INSTALLATION DE L'UNITÉ 11
3.1 Aperçu de l'installation 11
3.2 Emplacement de l'installation 12
3.3 Installation 13
4 CONTRÔLES 15
4.1 Configurations des commutateurs DIP 15
4.2 Configurations des commutateurs DIP à partir du panneau de commande . 17
4.3 Borne du thermostat mural 19
4.4 Fonctionnement 21
4.5 Accessoires 24
4.6 Configuration et fonctionnement de l'application 25
5 APRÈS L'INSTALLATION 29
5.1 Entretien et maintenance 29
5.2 Dépannage 31

Sécurité

À lire avant l'utilisation

Une mauvaise utilisation peut entraîner des dommages ou des blessures graves.

Les symboles ci-dessous sont utilisés tout au long de ce manuel pour identifier les instructions à suivre scrupuleusement ou les actions à éviter afin d'éviter la mort, les blessures et/ou les dégâts matériels.

AVERTISSEMENT — Indique un risque de blessure corporelle ou de décès.

ATTENTION — Indique un risque de dégâts matériels ou de conséquences graves.

Symboles affichés sur l'unité		
	**AVERTISSEMENT**	Ce symbole indique que cet appareil utilise un réfrigérant inflammable. En cas de fuite de réfrigérant et d'exposition à une source d'inflammation externe, il existe un risque d'incendie.
	**ATTENTION**	Ce symbole indique qu'il convient de lire attentivement le manuel d'installation.
	**ATTENTION**	Ce symbole indique que le personnel de maintenance doit manipuler cet équipement conformément au manuel d'installation.
	**ATTENTION**	Ce symbole indique que des informations sont disponibles dans le manuel d'installation et d'utilisation.

ATTENTION

- Cet appareil peut être utilisé par des enfants âgés de 8 ans et plus, ainsi que par des personnes dont les capacités physiques, sensorielles ou mentales sont réduites, ou par celles qui manquent d'expérience et de connaissances, à condition qu'elles soient surveillées ou qu'elles aient reçu des instructions sur la manière d'utiliser l'appareil en toute sécurité, en comprenant parfaitement les risques encourus. Les enfants ne doivent pas jouer avec l'appareil. Le nettoyage et l'entretien ne doivent pas être effectués par des enfants sans surveillance. (Applicable aux pays européens)
- Les enfants doivent être sous surveillance afin de s'assurer qu'ils ne jouent pas avec l'appareil.
- Si le cordon d'alimentation est endommagé, il doit être remplacé par MRCOOL®, un technicien agréé ou une personne disposant des qualifications requises afin d'éviter tout risque.
- L'appareil doit être installé conformément aux réglementations locales et nationales en matière de câblage.
- N'utilisez pas votre climatiseur dans une pièce humide, telle qu'une salle de bains ou une buanderie.
- L'appareil doit être placé à au moins 1 mètre (3,28 pieds) de tout matériau combustible.

AVERTISSEMENT RELATIF AU NETTOYAGE ET À L'ENTRETIEN

- Avertissement au titre de la Proposition 65 de l'État de Californie (États-Unis uniquement). Ce produit contient des substances chimiques reconnues par l'État de Californie comme cancérigènes, responsables de malformations congénitales ou d'autres troubles de la reproduction.
- Branchez correctement la fiche d'alimentation. Dans le cas contraire, cela pourrait provoquer un choc électrique ou un incendie en raison d'une surchauffe.
- Ne mettez pas l'unité en marche et ne l'éteignez pas en branchant ou en débranchant la fiche d'alimentation. Cela pourrait provoquer un choc électrique ou un incendie en raison de la chaleur dégagée.
- N'endommagez pas et n'utilisez pas de cordon d'alimentation non conforme. Cela pourrait provoquer une électrocution ou un incendie.
- Installez toujours un disjoncteur et un circuit électrique dédié. Une mauvaise installation peut provoquer un incendie ou une électrocution. Ne manipulez pas l'appareil avec les mains mouillées ou dans un environnement humide. Cela pourrait provoquer une électrocution. Ne dirigez pas le flux d'air uniquement vers les occupants de la pièce. Cela pourrait nuire à votre santé.
- Assurez-vous de toujours disposer d'une bonne mise à la terre. Une mauvaise mise à la terre peut provoquer une électrocution.
- Ne laissez pas l'eau s'infiltrer dans les composants électriques. Cela pourrait entraîner une panne de l'appareil ou une électrocution.
- Ne modifiez pas la longueur du cordon d'alimentation et ne partagez pas la prise avec d'autres appareils. Cela pourrait provoquer une électrocution ou un incendie dû à la production de chaleur.
- Débranchez l'unité si des bruits, des odeurs ou de la fumée inhabituels s'en échappent. Cela pourrait provoquer un incendie ou une électrocution.
- N'utilisez pas la prise si elle est desserrée ou endommagée. Cela pourrait provoquer un incendie ou une électrocution. N'ouvrez pas l'unité lorsqu'elle est en marche. Cela pourrait provoquer une électrocution.
- Tenez les armes à feu loin de l'appareil. Cela pourrait provoquer un incendie.
- N'utilisez pas le cordon d'alimentation à proximité d'appareils de chauffage. Cela pourrait provoquer un incendie ou une électrocution. N'utilisez pas le cordon d'alimentation à proximité de gaz inflammables ou de matières combustibles, tels que l'essence, le benzène, le diluant, etc. Cela pourrait provoquer une explosion ou un incendie.
- Aérez la pièce avant de mettre le climatiseur en marche s'il y a une fuite de gaz provenant d'un autre appareil. Cela pourrait provoquer une explosion, un incendie et des brûlures. Ne démontez pas et ne modifiez pas l'unité. Cela pourrait entraîner une panne et un choc électrique.

1 SÉCURITÉ

! ATTENTION

- Lorsque vous retirez le filtre à air, évitez de toucher les parties métalliques de l'unité. Cela pourrait entraîner des blessures.
- Aérez bien la pièce lorsque vous utilisez l'unité en même temps qu'un poêle ou d'autres appareils, car cela peut entraîner un manque d'oxygène.
- N'utilisez pas de détergents puissants, tels que de la cire ou du diluant, pour le nettoyage, car ils peuvent provoquer une décoloration ou des rayures superficielles. Utilisez plutôt un chiffon doux pour nettoyer l'unité.
- Ne nettoyez pas à l'eau. L'eau pourrait pénétrer dans l'unité et endommager l'isolation ou provoquer une électrocution.
- N'utilisez pas l'appareil à d'autres fins que le chauffage et la climatisation. N'utilisez pas l'appareil pour conserver des appareils de précision, des aliments, des animaux domestiques, des plantes ou des objets d'art, car cela pourrait augmenter le risque de détérioration, etc.
- Arrêtez l'appareil et fermez les fenêtres en cas de tempête ou d'ouragan. Le fonctionnement avec les fenêtres ouvertes pourrait permettre à l'eau de pluie de pénétrer dans votre logement et d'endommager les planchers, les meubles, etc.
- Lorsque l'unité doit être nettoyée, éteignez-la et coupez le disjoncteur.
- Ne nettoyez pas l'unité lorsqu'elle est sous tension, car cela pourrait provoquer un incendie, une électrocution ou des blessures.
- Insérez les filtres correctement et nettoyez-les tous les 3 mois. Un dysfonctionnement peut survenir si l'unité fonctionne sans filtres.
- Tenez la fiche par la tête lorsque vous la retirez, sinon vous risquez de vous électrocuter et d'endommager l'unité.
- Débranchez l'unité lorsqu'elle n'est pas utilisée pendant une longue période. Dans le cas contraire, cela pourrait entraîner une panne de l'unité ou un incendie.
- Ne placez pas d'obstacles autour des entrées d'air ou à l'intérieur des sorties d'air, car cela pourrait entraîner une panne de l'unité ou un accident. Ne placez pas d'objet lourd sur le cordon d'alimentation afin qu'il ne soit pas comprimé. Si le cordon est comprimé, il existe un risque d'incendie ou d'électrocution.
- Ne buvez pas l'eau provenant du climatiseur. Elle contient des impuretés et pourrait vous rendre malade.
- Manipulez l'unité avec précaution lors du déballage et de l'installation. Les arêtes vives pourraient causer des blessures.
- Si de l'eau pénètre dans l'unité, débranchez-la de la prise électrique et coupez le disjoncteur. Contactez ensuite un technicien de maintenance qualifié.
- Contactez un technicien de maintenance agréé pour toute réparation ou entretien de l'unité.
- Faites appel à un installateur agréé pour l'installation de l'unité.

REMARQUE

Ce climatiseur est conçu pour fonctionner dans les conditions suivantes :

Mode climatisation	Temp. extérieure	0 °C à 50 °C / 32 °F à 122 °F
	Temp. intérieure	16 °C à 32 °C / 61 °F à 90 °F
Mode chauffage	Temp. extérieure	-5 °C à 24 °C / 23 °F à 75 °F
	Temp. intérieure	0 °C à 27 °C / 32 °F à 81 °F

Les performances peuvent diminuer en dehors de ces plages de température de fonctionnement.

Fonctionnement de l'appareil actuel

Le cordon d'alimentation est équipé d'un dispositif qui détecte tout dommage sur le cordon. Pour tester votre cordon d'alimentation, procédez comme suit :

- Branchez le climatiseur.
- La fiche du cordon d'alimentation comporte deux boutons. Appuyez sur le bouton TEST; vous entendrez un clic lorsque le bouton RESET se déclenchera.
- Appuyez à nouveau sur le bouton RESET; vous entendrez un clic lorsque le bouton s'enclenchera.
- Le cordon d'alimentation alimente désormais l'unité en électricité. (Sur certains modèles, cela est également indiqué par un voyant lumineux situé sur la fiche).

Prises / Socles						
Alimentation électrique	230/208V 15 Amp	230/208V 20 Amp	230/208V 30 Amp	265V 15 Amp	265V 20 Amp	265V 30 Amp

La forme peut varier selon le modèle.

! ATTENTION

1. Ne pas verser d'eau dans la sortie d'air.
2. Lors de la remise en marche du mode chauffage après avoir mis l'unité hors tension, attendre entre 30 secondes et 3 minutes pour que la vanne à quatre voies se réinitialise et que la protection du compresseur se déclenche.
3. Si la fonction d'autonettoyage est activée, l'unité terminera le cycle d'autonettoyage avant de s'arrêter.
4. En cas d'association avec un système d'air neuf, noter que l'entrée d'air neuf peut avoir une incidence sur la température intérieure et la consommation d'énergie. En mode automatique, l'unité régulera le système d'air frais selon la logique employée par les commandes préréglées.
5. Pour les installations sans évacuation interne, veillez à respecter une inclinaison de 3 degrés vers l'extérieur lors de l'installation.
6. Si une unité à haute puissance est équipée d'une pompe à eau, nettoyez la pompe tous les trois mois. Un léger bruit de pompage d'eau peut se produire lorsque les niveaux de condensat sont bas.
7. Le mode de chauffage électrique est réglé par défaut sur un débit d'air élevé ou turbo.
8. La grille de diffusion d'air peut être pivotée de 180° pour l'installation, ce qui nécessite dans ce cas le retrait des butées de la grille.
9. Une légère odeur peut se dégager pendant les 10 premières minutes de la première utilisation, en cas d'inactivité prolongée ou lors de l'activation du chauffage électrique. Assurez-vous que la pièce est bien ventilée dans ces cas-là.
10. Ne pas placer d'obstacles autour de l'entrée d'air ou à l'intérieur de la sortie d'air, comme un rideau, etc.
11. Ne pas laisser de liquide s'écouler dans l'entrée ou la sortie d'air.
12. L'unité contient des pièces mobiles et chaudes. Ne pas faire fonctionner l'unité lorsque le panneau avant et la grille arrière sont retirés.
13. L'évaporateur doit être nettoyé tous les 3 mois par des professionnels.

AVERTISSEMENTS DE NATURE ÉLECTRIQUE

Les caractéristiques électriques complètes de votre nouveau climatiseur PTHP figurent sur la plaque signalétique. Reportez-vous à ces caractéristiques pour vérifier les exigences électriques.

- Assurez-vous que le climatiseur est bien mis à la terre. Une mauvaise mise à la terre peut entraîner des risques d'électrocution et d'incendie; il est donc essentiel de bien la vérifier. Le cordon d'alimentation est équipé d'une fiche à trois broches avec mise à la terre afin de vous protéger contre les risques d'électrocution.
- Votre unité doit être branchée sur une prise murale correctement mise à la terre. Si elle n'est pas correctement mise à la terre ou protégée par un fusible à fusion lente ou un disjoncteur, faites installer une prise adaptée par un électricien qualifié. Assurez-vous que la prise reste accessible après l'installation de l'unité.
- Ne faites pas fonctionner l'appareil sans que le capot de protection latéral ne soit en place. Cela pourrait entraîner des dommages mécaniques à l'intérieur du climatiseur.
- N'utilisez pas de rallonge ni d'adaptateur.

Pour votre sécurité :

- N'entreposez pas et n'utilisez pas d'essence ou d'autres vapeurs et liquides inflammables à proximité de cet appareil ou de tout autre appareil.
- Évitez tout risque d'incendie ou d'électrocution. N'utilisez pas de rallonge ni d'adaptateur. Ne retirez aucune broche du cordon d'alimentation.

Comment prévenir les accidents :

Pour réduire les risques d'incendie, d'électrocution ou de blessures lors de l'utilisation de votre climatiseur, respectez les consignes de sécurité élémentaires, notamment les suivantes :

- Assurez-vous que l'alimentation électrique est adaptée au modèle que vous avez choisi. Ces informations figurent sur la plaque signalétique, située sur le côté du boîtier, derrière la grille.
- Assurez-vous que le climatiseur a été installé de manière sécurisée et correcte, conformément aux instructions d'installation figurant dans ce manuel. Conservez ce manuel pour tout démontage ou installation ultérieure de l'unité.
- Lorsque vous manipulez le climatiseur, veillez à ne pas vous couper avec les lamelles métalliques tranchantes des serpentins avant et arrière.

REMARQUE

- Le câble d'alimentation fourni avec ce climatiseur est équipé d'un dispositif de détection de courant conçu pour réduire les risques d'incendie. Si le câble d'alimentation est endommagé, il ne peut pas être réparé : il doit être remplacé par un câble de la marque MRCOOL®.
- Ne pas utiliser cet appareil pour allumer ou éteindre l'unité.
- S'assurer que le bouton RESET est bien enfoncé pour garantir un bon fonctionnement.
- Le câble d'alimentation doit être remplacé s'il ne se réinitialise pas lorsque l'on appuie sur le bouton TEST ou s'il ne peut pas être réinitialisé. Vous pouvez vous en procurer un nouveau auprès de MRCOOL®.
- Si le câble d'alimentation est endommagé, il ne peut pas être réparé. Il DOIT être remplacé par un câble fourni par MRCOOL®.
- Lors de l'installation d'unités fonctionnant avec une tension de 265 V, l'alimentation électrique doit être assurée par un câblage fixe. Ce câblage fixe peut être réalisé à l'aide dusocle accessoire. Les connexions par cordon apparent ne sont pas autorisées sur les unités fonctionnant avec une tension de 265 V.

Prise murale avec mise à la terre

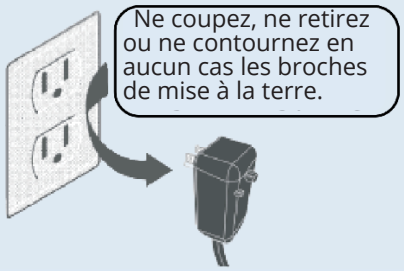

Cordon d'alimentation muni d'une fiche à trois broches avec mise à la terre et d'un dispositif de détection de courant.

AVERTISSEMENTS DE NATURE ÉLECTRIQUE

Exigences électriques
La mise à la terre de cet appareil est obligatoire, car il existe un risque de choc électrique et de blessures corporelles.
NE PAS effectuer la mise à la terre sur une conduite de gaz si la conduite d'eau froide comporte des joints en plastique, des joints non métalliques ou d'autres matériaux isolants.
NE PAS utiliser ces éléments pour la mise à la terre.
Consultez un électricien qualifié si vous avez des doutes quant à la mise à la terre correcte de l'appareil.
NE PAS modifier la fiche du câble d'alimentation.
Si elle ne s'adapte pas à la prise, faites installer une prise appropriée par un électricien qualifié.
NE PAS installer de fusible dans le circuit de neutre ou de mise à la terre.
Un fusible dans le circuit de neutre ou de mise à la terre pourrait entraîner un choc électrique.
NE PAS utiliser de rallonge avec cet appareil.
Le non-respect de ces instructions peut entraîner un choc électrique, des blessures graves, voire la mort.
Respectez l'ensemble des codes et règlements locaux en vigueur. Ne retirez en aucun cas la broche de mise à la terre du câble d'alimentation.
REMARQUE : Si les codes le permettent et qu'un fil de mise à la terre séparé est utilisé, il est recommandé de faire vérifier par un électricien qualifié que le circuit de mise à la terre est adapté et n'est pas interrompu par du plastique, des joints non métalliques ou d'autres matériaux isolants.
Câblage des prises de courant
Le câblage de la prise doit être d'au moins 14 AWG. Utilisez uniquement des fils de cuivre. Il est de votre responsabilité de fournir un câblage de prise correct et adéquat, installé par un électricien qualifié.
Exigences électriques
- Un fusible à fusion lente ou un disjoncteur à retardement est également requis.
- Un circuit séparé, alimentant uniquement cet appareil, DOIT être prévu.

REMARQUE : Pour plus de détails sur les paramètres de la fonction de chauffage électrique, consultez la plaque signalétique de l'unité.

AVERTISSEMENTS RELATIFS AUX RÉFRIGÉRANTS INFLAMMABLES

- L'entretien doit être effectué conformément aux recommandations de MRCOOL®. Les opérations d'entretien et de réparation nécessitant l'intervention d'autres techniciens qualifiés doivent être réalisées sous la supervision d'une personne formée à l'utilisation de réfrigérants inflammables.
- NE PAS modifier la longueur du câble d'alimentation ni utiliser de rallonge pour alimenter l'unité.
- NE PAS partager une même prise avec d'autres appareils électriques. Une alimentation électrique non conforme peut provoquer un incendie ou une électrocution.
- Veuillez suivre attentivement les instructions pour manipuler, installer, nettoyer et entretenir l'appareil afin d'éviter tout dommage ou danger.

Inflammabilité

- L'appareil contient du R-32.
- Lors de l'entretien ou de l'élimination de l'appareil, le réfrigérant (R-32) doit être récupéré de manière appropriée et ne doit pas être rejeté directement dans le milieu ambiant.
- Il convient de respecter les réglementations locales et nationales en matière de gaz.
- Les ouvertures de ventilation ne doivent pas être obstruées.
- L'appareil doit être entreposé de manière à éviter tout dégât mécanique.
- L'appareil doit être entreposé dans un endroit bien ventilé dont la taille correspond à la surface de la pièce spécifiée pour son fonctionnement.
- Toute personne intervenant sur un circuit frigorifique ou procédant à son ouverture doit être titulaire d'un certificat en cours de validité délivré par un organisme d'évaluation agréé qui atteste de sa compétence à manipuler les réfrigérants en toute sécurité, conformément à une spécification d'évaluation reconnue par l'industrie. Toutes les formations doivent respecter les exigences de l'ANNEXE HH de la norme UL 60335-2-40, 4e édition.
- Voici quelques exemples de ces procédures de travail :
  - Ouverture du circuit frigorifique;
  - Ouverture des composants scellés;
  - Ouverture des enceintes ventilées.
- Il ne doit y avoir aucune flamme nue ni aucun dispositif susceptible de produire des étincelles ou des arcs électriques à proximité de l'appareil, afin d'éviter l'inflammation du réfrigérant inflammable utilisé. Veuillez suivre attentivement les instructions lors du stockage ou de l'entretien de l'appareil afin d'éviter tout dégât mécanique.
- Ne pas utiliser de moyens autres que ceux recommandés par MRCOOL® pour accélérer le processus de dégivrage ou pour nettoyer.
- L'appareil doit être entreposé dans une pièce où il n'y a pas de flammes nues en fonctionnement continu (par exemple : flammes nues, appareil à gaz en marche, etc.) ni de sources d'inflammation (par exemple : radiateur électrique en marche, etc.) à proximité de l'appareil.
- Ne pas percer ni brûler.
- Il faut savoir que les réfrigérants peuvent être inodores.
- Il ne faut utiliser aucune autre méthode que celle recommandée par MRCOOL® pour accélérer le processus de dégivrage ou pour le nettoyage.
- L'appareil doit être installé, utilisé et entreposé dans une pièce dont la superficie correspond à la quantité de réfrigérant à charger. Pour obtenir des informations précises sur le type et la quantité de gaz, veuillez vous reporter à l'étiquette correspondante apposée sur l'unité.
- Les appareils doivent être installés, utilisés et entreposés dans une pièce dont la surface au sol est supérieure à 4 m^2.

1. **Transport d'équipements contenant des réfrigérants inflammables**
   - Voir la réglementation en matière de transport.
2. **Marquage des équipements à l'aide de panneaux**
   - Voir les réglementations locales.
3. **Mise au rebut des équipements utilisant des réfrigérants inflammables**
   - Voir les réglementations nationales.
4. **Entreposage de matériel et d'appareils électroménagers**
   - Le stockage de l'appareil doit être conforme à la réglementation en vigueur ou aux instructions fournies, selon la disposition la plus stricte.
5. **Entreposage de matériel emballé (invendu)**

L'emballage d'entreposage doit être conçu de manière à ce que les dégâts mécaniques subis par les équipements qu'il contient n'entraînent pas de fuite de la charge de réfrigérant. Le nombre maximal d'équipements pouvant être entreposés ensemble sera déterminé par la réglementation locale.

AVERTISSEMENTS RELATIFS AUX RÉFRIGÉRANTS INFLAMMABLES

6. Informations relatives à l'entretien

- Contrôles des environs

Avant d'intervenir sur des installations contenant des réfrigérants inflammables, il est nécessaire de procéder à des contrôles de sécurité afin de réduire au minimum le risque d'inflammation. Pour toute réparation du système de réfrigération, les précautions suivantes doivent être respectées avant d'intervenir sur l'installation.
Procédure de travailWork should be completed using a controlled procedure to minimize the risk of a flammable gas or vapor being present while the work is being performed.

- Procédure de travail

Tout le personnel d'entretien et les autres personnes travaillant dans la zone concernée doivent être informés de la nature des travaux effectués. Il convient d'éviter de travailler dans des espaces confinés. La zone entourant le lieu de travail doit être délimitée. Veillez à ce que les conditions à l'intérieur de cette zone soient sécurisées en maîtrisant les matériaux inflammables.

- Détection de la présence de réfrigérant

La zone doit être contrôlée à l'aide d'un détecteur de réfrigérant approprié avant et pendant les travaux afin de s'assurer que le technicien est conscient de la présence éventuelle de gaz inflammables. Veillez à ce que l'équipement de détection des fuites utilisé soit adapté à une utilisation avec des réfrigérants inflammables, c'est-à-dire qu'il ne produise pas d'étincelles, qu'il soit suffisamment étanche ou qu'il soit à sécurité intrinsèque.

- Présence d'un extincteur

Si des travaux à chaud doivent être effectués sur l'installation ou sur des pièces associées, un équipement d'extinction adapté doit être facilement accessible. Prévoyez un extincteur à poudre ou à CO_2 à proximité de la zone de recharge.

- Aucune source d'inflammation

Toute personne effectuant des travaux sur un système de réfrigération qui impliquent de mettre à nu des tuyauteries contenant ou ayant contenu un réfrigérant inflammable doit s'abstenir d'utiliser toute source d'inflammation pouvant entraîner un risque d'incendie ou d'explosion. Toutes les sources d'inflammation possibles, y compris les cigarettes, doivent être maintenues à une distance suffisante du lieu d'installation, de réparation, de démontage et d'élimination lorsque des réfrigérants inflammables sont susceptibles d'être libérés dans l'espace environnant. Avant le début des travaux, la zone autour de l'équipement doit être inspectée afin de s'assurer qu'il n'existe aucun danger d'inflammation ou de combustion. Des panneaux « Interdiction de fumer » doivent être affichés.

- Espaces ventilés

Assurez-vous que la zone est dégagée ou correctement ventilée avant de percer le système ou d'effectuer des travaux à chaud. Une ventilation adéquate doit être maintenue pendant toute la durée des travaux. La ventilation doit permettre de disperser en toute sécurité dans l'atmosphère tout réfrigérant qui s'échapperait.

- Contrôles des équipements de réfrigération

Lors du remplacement de composants électriques, ceux-ci doivent être adaptés à leur usage et conformes aux spécifications requises. Les consignes d'entretien et de maintenance de MRCOOL® doivent être respectées en toutes circonstances. En cas de doute, veuillez contacter le service technique de MRCOOL® pour obtenir de l'aide.
Les vérifications suivantes doivent être effectuées sur les installations utilisant des réfrigérants inflammables : la charge réelle de réfrigérant est conforme à la taille de la pièce dans laquelle les éléments contenant du réfrigérant sont installés; les équipements de ventilation et les bouches d'aération fonctionnent correctement et ne sont pas obstrués; si un circuit de réfrigération indirect est utilisé, la présence de réfrigérant dans le circuit secondaire doit être vérifiée; le marquage sur l'équipement reste visible et lisible. Les marquages et les panneaux illisibles doivent être corrigés; et les tuyaux ou composants de réfrigérant sont installés dans une position où ils sont peu susceptibles d'être exposés à toute substance pouvant corroder les composants contenant du réfrigérant, à moins que ces composants ne soient fabriqués dans des matériaux intrinsèquement résistants à la corrosion ou qu'ils ne soient convenablement protégés contre la corrosion.

- Contrôles des appareils électriques

Les travaux de réparation et d'entretien des composants électriques doivent inclure des contrôles de sécurité initiaux et des procédures d'inspection des composants. En cas de défaillance susceptible de compromettre la sécurité, aucune alimentation électrique ne doit être raccordée au circuit tant que le problème n'a pas été résolu de manière satisfaisante. Si la défaillance ne peut être corrigée immédiatement mais qu'il est nécessaire de poursuivre le fonctionnement, une solution temporaire adéquate doit être mise en place.

7. Les composants électriques scellés doivent être remplacés.
8. Les composants à sécurité intrinsèque doivent être remplacés.

AVERTISSEMENTS RELATIFS AUX RÉFRIGÉRANTS INFLAMMABLES

9. Câblage

Vérifiez que le câblage ne sera pas exposé à l'usure, à la corrosion, à une pression excessive, aux vibrations, à des rebords tranchants ou à tout autre facteur environnemental néfaste. Cette vérification doit également tenir compte des effets de l'usure ou des vibrations continues provenant de sources telles que des compresseurs ou des ventilateurs.

10. Détection des réfrigérants inflammables

Il est strictement interdit d'utiliser des sources d'inflammation potentielles lors de la recherche ou de la détection de fuites de réfrigérant. Il ne faut pas utiliser de lampe haloïde (ni aucun autre détecteur fonctionnant à flamme nue). Les méthodes de détection des fuites suivantes sont jugées acceptables pour les systèmes contenant des réfrigérants inflammables. Des détecteurs de fuites électroniques doivent être utilisés pour détecter les réfrigérants inflammables, mais leur sensibilité peut s'avérer insuffisante ou nécessiter un réétalonnage. (Les équipements de détection doivent être étalonnés dans une zone exempte de réfrigérant). S'assurer que le détecteur ne constitue pas une source potentielle d'inflammation et qu'il est adapté au réfrigérant utilisé. L'équipement de détection de fuites doit être réglé à un pourcentage de la LFL (limite inférieure d'inflammabilité) du réfrigérant et doit être étalonné en fonction du réfrigérant utilisé; le pourcentage approprié de gaz (25 % maximum) doit être confirmé. Les fluides de détection de fuites conviennent à la plupart des réfrigérants, mais l'utilisation de détergents contenant du chlore doit être évitée, car le chlore peut réagir avec le réfrigérant et corroder les tuyauteries en cuivre. En cas de doute, toutes les flammes nues doivent être retirées ou éteintes. Si une fuite de réfrigérant nécessitant un brasage est détectée, tout le réfrigérant doit être récupéré du système ou isolé à l'aide de vannes d'arrêt, dans une partie du système isolée de la fuite. Le retrait de tout réfrigérant doit être effectué conformément aux procédures de « Retrait et évacuation » décrites dans la section suivante.

11. Retrait et récupération

Lorsqu'il s'agit d'intervenir sur le circuit frigorifique pour effectuer des réparations ou à toute autre fin, il convient de suivre les procédures habituelles. Toutefois, dans le cas des réfrigérants inflammables, il est important de respecter les meilleures pratiques, car leur inflammabilité doit être prise en compte. Il convient de respecter la procédure suivante :

- Retirer le réfrigérant en toute sécurité, conformément aux réglementations locales et nationales;
- Récupérer;
- Purger le circuit avec un gaz inerte (facultatif pour A2L);
- Récupérer (facultatif pour A2L);
- Effectuer un rinçage ou une purge continue avec un gaz inerte lors de l'ouverture du circuit à l'aide d'une flamme; et
- Ouvrir le circuit.

  Si les réglementations locales et nationales interdisent la mise à l'air libre, la charge de réfrigérant doit être récupérée dans des bouteilles de récupération appropriées. Pour les appareils contenant des réfrigérants inflammables, le système doit être purgé à l'azote sans oxygène afin de garantir la sécurité de l'appareil. Il peut être nécessaire de répéter cette opération plusieurs fois. L'air comprimé ou l'oxygène ne doivent pas être utilisés pour purger les systèmes de réfrigération. Pour les appareils contenant des réfrigérants inflammables, la purge doit être effectuée en rompant le vide dans le système avec de l'azote sans oxygène et en continuant à remplir jusqu'à ce que la pression nominale soit atteinte, puis en évacuant vers l'atmosphère, et enfin en créant un vide (facultatif pour A2L). Ce processus doit être répété jusqu'à ce qu'il ne reste plus de réfrigérant dans le système (facultatif pour A2L). Lorsque la dernière charge d'azote sans oxygène est utilisée. Le système doit être purgé jusqu'à atteindre la pression atmosphérique pour permettre la poursuite des travaux. La sortie de la pompe à vide ne doit pas se trouver à proximité de sources d'inflammation potentielles et une ventilation adéquate doit être assurée.

12. Procédures de chargement

Outre les procédures de chargement habituelles, les consignes suivantes doivent être respectées. Veillez à éviter toute contamination entre différents réfrigérants lors de l'utilisation de l'équipement de chargement. Les tuyaux ou conduites doivent être aussi courts que possible afin de réduire au minimum la quantité de réfrigérant qu'ils contiennent. Les bouteilles doivent être maintenues dans une position appropriée, conformément aux instructions. Assurez-vous que le système de réfrigération est relié à la terre avant de le charger en réfrigérant. Étiquetez le système une fois le chargement terminé (si ce n'est déjà fait). Veillez à ne pas surcharger le système de réfrigération. Avant de recharger le système, il convient de le soumettre à un essai de pression avec de l'azote sans oxygène (OFN). Le système doit faire l'objet d'un test d'étanchéité à la fin du chargement, mais avant la mise en service. Un test d'étanchéité de contrôle doit être effectué avant de quitter le site.

AVERTISSEMENTS RELATIFS AUX RÉFRIGÉRANTS INFLAMMABLES

13. Mise hors service

Avant de procéder à cette opération, il est indispensable que le technicien connaisse parfaitement l'équipement dans ses moindres détails. Il est fortement recommandé de récupérer tous les réfrigérants en toute sécurité. Avant d'entamer l'opération, il convient de prélever un échantillon d'huile et de réfrigérant au cas où une analyse serait nécessaire avant la réutilisation du réfrigérant récupéré. Il est indispensable de s'assurer de la disponibilité de l'alimentation électrique avant de commencer l'opération.

- Familiarisez-vous avec l'équipement et son fonctionnement.
- Mettez le système hors tension.
- Avant de procéder, assurez-vous que : l'équipement de manutention mécanique est disponible, le cas échéant, pour la manipulation des bouteilles de réfrigérant; tous les équipements de protection individuelle sont disponibles et utilisés correctement; le processus de récupération est supervisé à tout moment par une personne compétente; l'équipement de récupération et les bouteilles sont conformes aux normes en vigueur.
- Vidangez le système de réfrigération, le cas échéant.
- Si le vide ne peut être créé, fabriquez un collecteur afin de pouvoir extraire le réfrigérant de différentes parties du système.
- Assurez-vous que la bouteille est placée sur la balance avant de procéder à la récupération.
- Démarrez la machine de récupération et utilisez-la conformément aux instructions.
- Ne remplissez pas excessivement les bouteilles (pas plus de 80 % du volume en liquide).
- Ne dépassez pas la pression de service maximale de la bouteille, même temporairement.
- Une fois les bouteilles correctement remplies et le processus terminé, assurez-vous que les bouteilles et l'équipement sont rapidement retirés du site et que toutes les vannes d'isolement de l'équipement sont fermées.
- Le réfrigérant récupéré ne doit pas être injecté dans un autre système de réfrigération à moins qu'il n'ait été nettoyé et contrôlé.

14. Étiquetage

Les équipements doivent porter une étiquette indiquant qu'ils ont été mis hors service et vidés de leur réfrigérant. L'étiquette doit être signée et datée. Assurez-vous que les équipements portent des étiquettes indiquant qu'ils contiennent du réfrigérant inflammable.

15. Récupération

Lors du retrait du réfrigérant d'un système, que ce soit à des fins d'entretien ou de mise hors service, il est recommandé de procéder à l'évacuation de l'ensemble du réfrigérant en toute sécurité. Lors du transfert du réfrigérant dans des bouteilles, assurez-vous d'utiliser uniquement des bouteilles de récupération de réfrigérant adaptées. Assurez-vous de disposer du bon nombre de bouteilles pour contenir la charge totale du système. Toutes les bouteilles utilisées doivent être prévues pour le réfrigérant récupéré et étiquetées en conséquence (c'est-à-dire des bouteilles spéciales destinées à la récupération de réfrigérant). Les bouteilles doivent être équipées d'une vanne de décharge de pression et de vannes d'arrêt associées en bon état de fonctionnement. Les bouteilles de récupération vides sont vidées de leur air et, si possible, refroidies avant la récupération. L'équipement de récupération doit être en bon état de fonctionnement, accompagné d'un mode d'emploi à portée de main, et doit être adapté à la récupération du réfrigérant inflammable. En cas de doute, il convient de consulter MRCOOL®. De plus, une balance étalonnée doit être disponible et en bon état de fonctionnement. Les tuyaux doivent être équipés de raccords de déconnexion étanches et en bon état. Le réfrigérant récupéré doit être traité conformément aux réglementations locales et nationales dans la bouteille de récupération appropriée, et le bon de transfert des rejets correspondant doit être établi. Ne mélangez pas les réfrigérants dans les unités de récupération, en particulier dans les bouteilles. Si des compresseurs ou de l'huile de compresseur doivent être retirés, assurez-vous qu'ils ont été vidés à un niveau acceptable afin de garantir qu'il ne reste pas de réfrigérant inflammable dans le lubrifiant. Le corps du compresseur ne doit pas être chauffé à l'aide d'une flamme nue ou d'autres sources d'inflammation pour accélérer ce processus. Lorsque l'huile est purgée d'un système, cette opération doit être effectuée en toute sécurité.

2.1 Liste d'emballage

Ce système est livré avec les accessoires suivants. Veuillez utiliser toutes les pièces et tous les accessoires d'installation pour monter l'unité. Une mauvaise installation peut entraîner des fuites d'eau, des chocs électriques, un incendie ou une panne de l'appareil.

PIÈCE	ASPECT	QUANTITÉ
Manuels		1 (Installation)
Unité	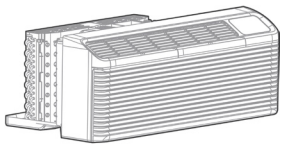	1
Éponge d'étanchéité A	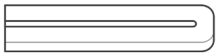	1
Éponge d'étanchéité B		2
Vis		4 (Pour l'installation du manchon mural)
Câble		1 (Facultatif)
Télécommande (PTRC)	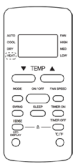	1

Articles non inclus avec l'appareil et à acheter séparément (au besoin).

PART	LOOKS LIKE	QUANTITY
Manchon mural (PTWS4216FD)	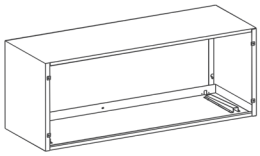	1
Grille d'aération (PTCW)	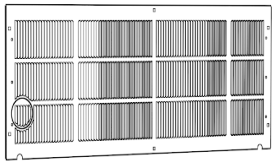	1
Manette à fil (PTCW)		1

3 INSTALLATION DE L'UNITÉ

3.1 Aperçu de l'installation

Remarque : Les illustrations figurant dans ce manuel sont fournies à titre indicatif. La forme de votre unité peut légèrement différer.

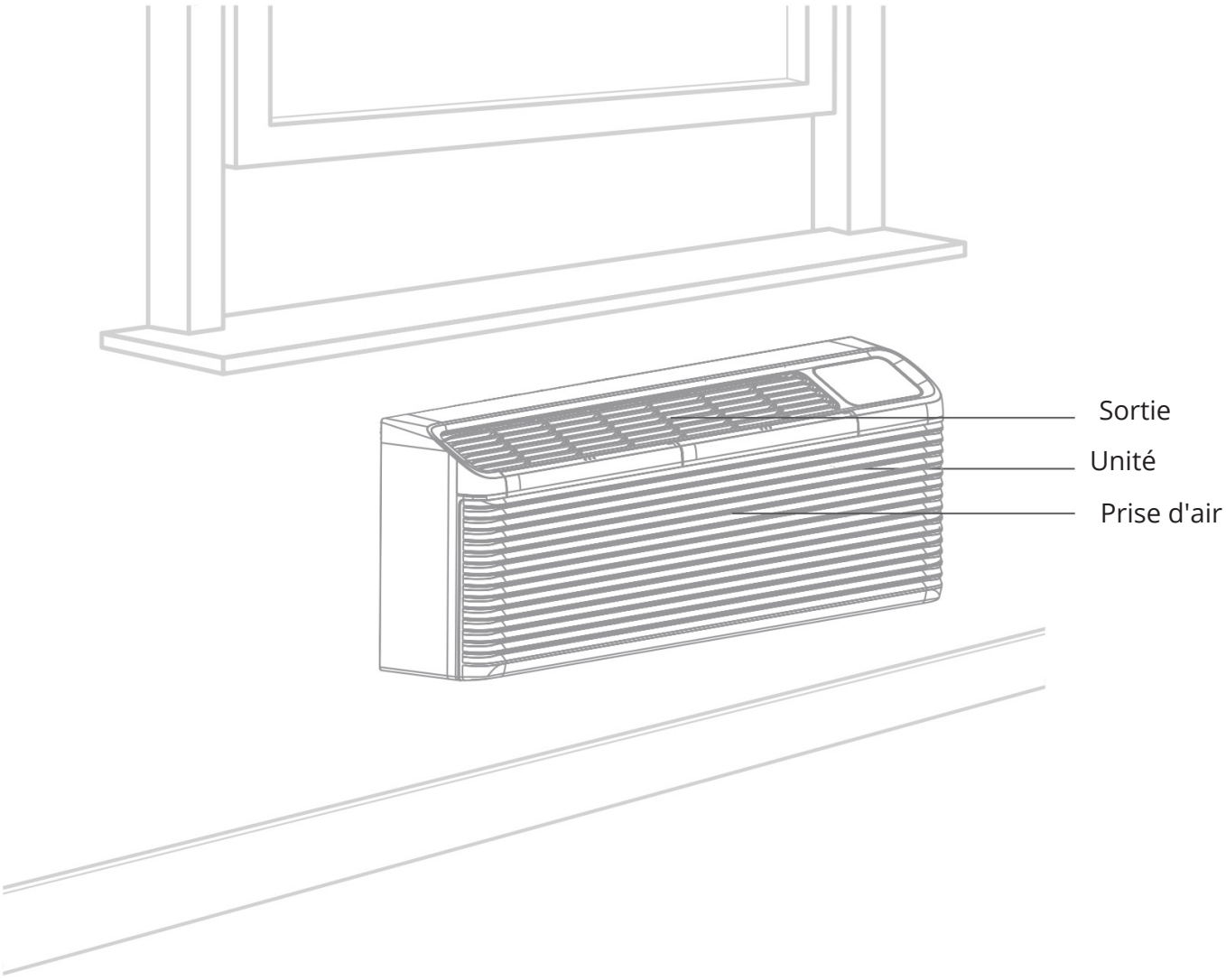

Outils NON fournis :


Gants


Tournevis


Crayon


Perceuse

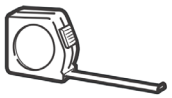
Règle ou ruban à mesurer


Niveau

3.2 Emplacement de l'installation

! ATTENTION

- Faites attention aux bords tranchants qui peuvent causer de graves coupures.
- Faites-vous aider pour soulever l'unité, car elle est lourde.

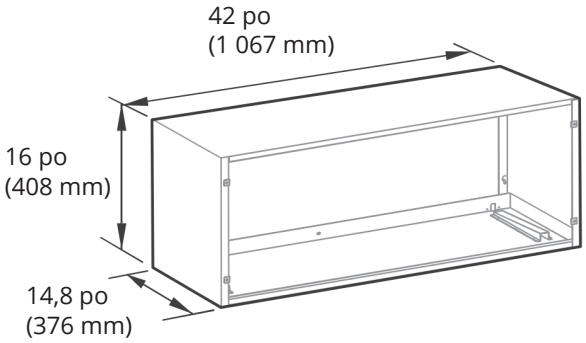

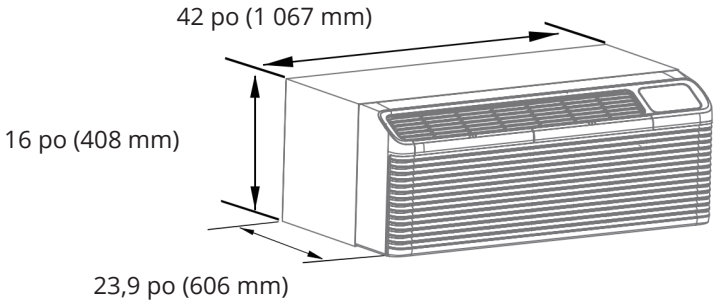

Dimensions du produit

Exigences relatives à la taille des manchons muraux (la taille du trou dans le mur doit correspondre à celle du manchon mural)

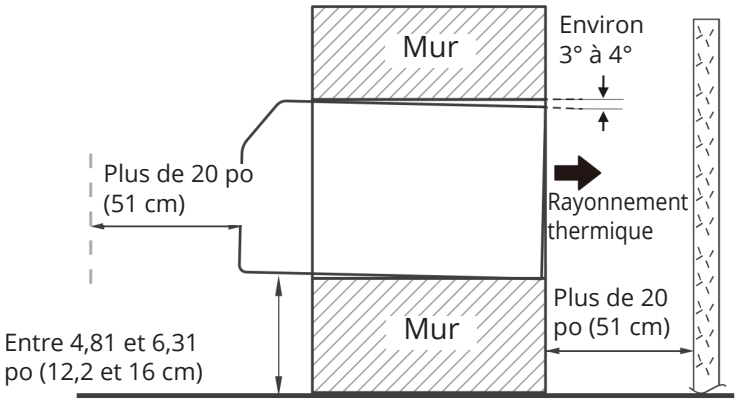

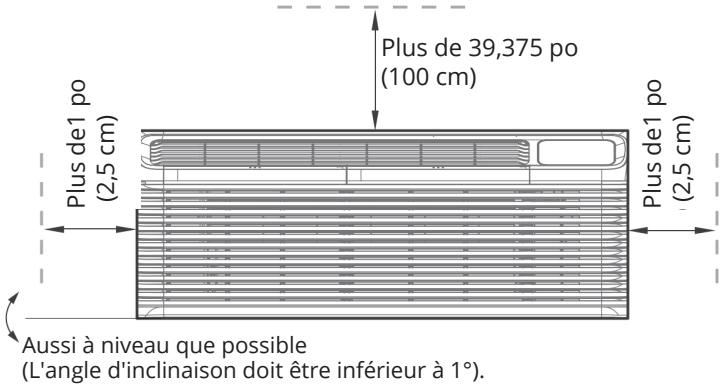

REMARQUE

- Si vous utilisez un manchon mural existant, mesurez ses dimensions avant l'installation afin de garantir un ajustement parfait.
- Installez l'unité nouvelle conformément au présent manuel d'installation pour obtenir les meilleures performances.
- Tous les manchons muraux utilisés pour le montage de l'unité nouvelle doivent être en bon état structurel et comporter une grille arrière qui se fixe solidement au manchon ou à la bride de celui-ci afin de maintenir l'unité en place.
- Pour éviter les vibrations et le bruit, assurez-vous que l'unité est installée de manière sûre et solide.
- Lors de l'installation du manchon, assurez-vous qu'aucun obstacle ne se trouve à moins de 51 cm (20 pouces) de l'arrière de l'unité, ce qui pourrait gêner le rayonnement thermique et la circulation de l'air évacué.
- Pour garantir l'efficacité de l'unité, ne placez aucun obstacle au niveau de la sortie d'air.

3.3 Installation

Étape 1 : Fixez l'éponge A au manchon mural

- Si vous utilisez un ancien manchon mural, l'éponge du manchon doit être remplacée. Commencez par la retirer du manchon, puis fixez l'éponge A fournie dans la liste des accessoires. (Voir fig. 3-1.)
- Si vous utilisez un nouveau manchon mural, il suffit de fixer l'éponge A. (Voir fig. 3-1.)

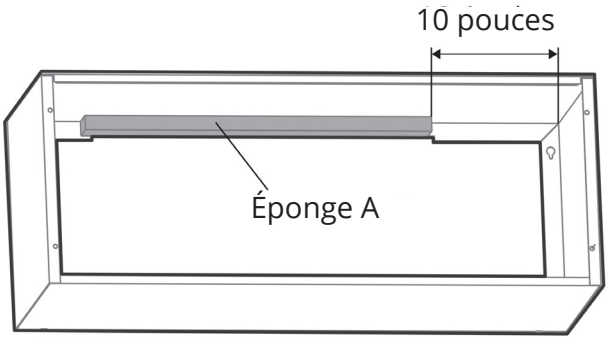

Fig. 3-1

Étape 2 : Fixez le manchon mural

- Pour éviter les vibrations et le bruit, assurez-vous que le manchon mural est bien fixé et solidement installé. (Voir fig. 3-2.)

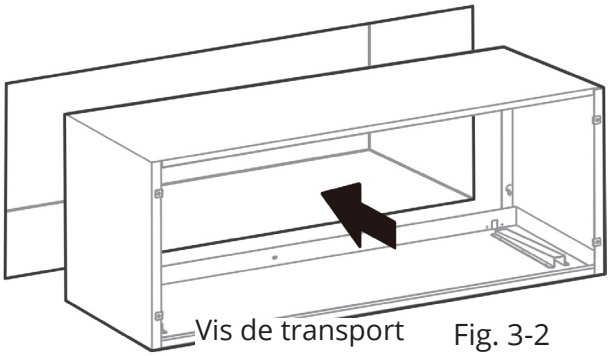

Fig. 3-2

Étape 3 : Retirez le panneau avant

1. Tirez vers le bas pour dégager le panneau des languettes.
2. Soulevez le panneau avant. (Voir fig. 3-3.)

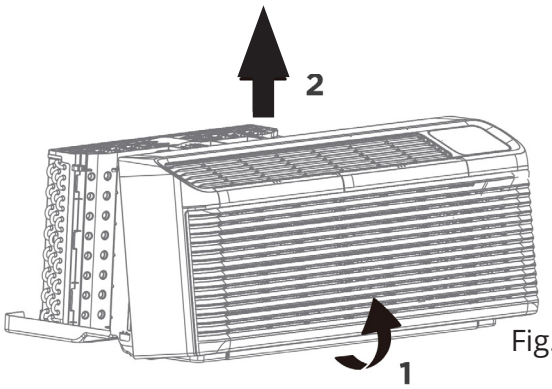

Fig. 3-3

Étape 4 : Ouvrez et fermez la trappe d'aération (si nécessaire)

- Retirez les deux vis de transport et la plaque de protection métallique pour ouvrir la trappe d'aération. (Voir fig. 3-4.)
- Remettez la plaque de protection métallique en place pour fermer la trappe d'aération.

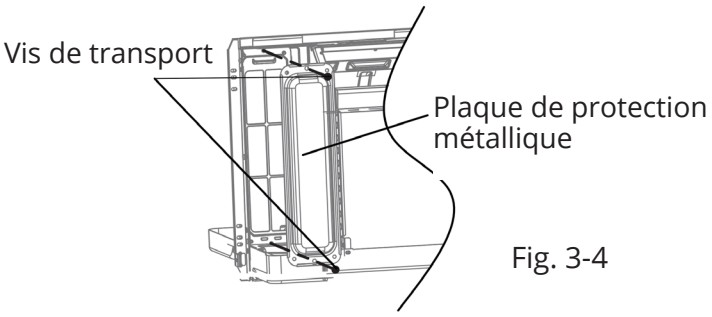

Fig. 3-4

REMARQUE

- Une fois retirée, la plaque de protection métallique doit être rangée dans un endroit approprié. Elle doit être remise en place pour fermer la trappe d'aération.
- Lorsque la plaque de protection métallique est retirée, de l'air extérieur pénètre dans la pièce. Cela réduit l'efficacité du chauffage ou de la climatisation.

Étape 5 : Fixez l'éponge B au panneau arrière

- Si vous utilisez une ancienne grille arrière, retirez l'éponge de celle-ci, puis fixez l'éponge B sur le panneau arrière de l'unité. (Voir fig. 3-5.)
- Si vous utilisez une nouvelle grille arrière, ne fixez pas d'éponge sur celle-ci : fixez l'éponge B sur le panneau arrière de la machine. (Voir fig. 3-5.)

Alignez les bandes des deux éponges sur les bords gauche et droit du panneau arrière, puis collez-les.

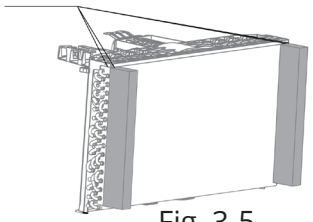

Fig. 3-5

Étape 6 : Installez l'unité

- Soulevez l'unité à l'horizontale et faites-la glisser dans le manchon mural jusqu'à ce qu'elle soit bien plaquée contre l'avant de celui-ci. Fixez-la à l'aide de 4 vis et rondelles (fournies avec le manchon) en les insérant dans les trous de la bride de l'unité. (Voir fig. 3-6 et fig. 3-7.)

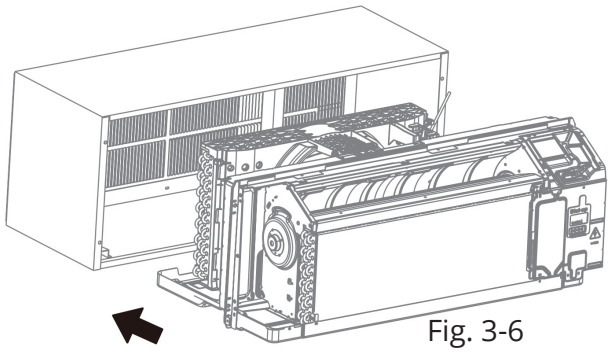

Fig. 3-6

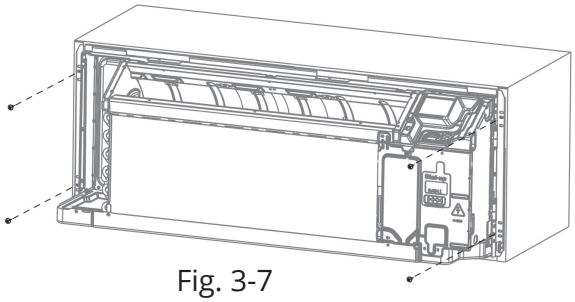

Fig. 3-7

Étape 7 : Installez l'unité

1. Placez les languettes sur le rail supérieur.
2. Appuyez vers l'intérieur au niveau de la partie inférieure jusqu'à ce que le panneau s'enclenche. (Voir fig. 3-8.)

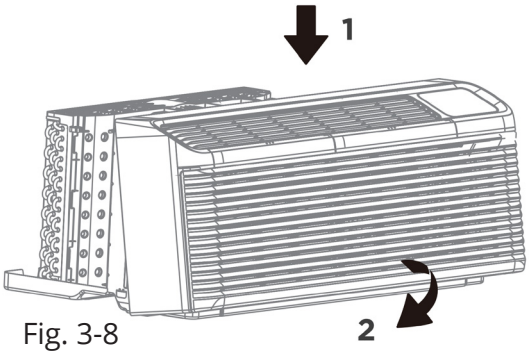

Fig. 3-8

! ATTENTION

- Ne pas placer d'obstacles autour de l'entrée ou de la sortie d'air de l'unité.
- Veiller à bien mettre le filtre en place et à le nettoyer tous les 1 à 3 mois, au besoin.

4.1 Configurations des commutateurs DIP

ATTENTION

L'unité doit être hors tension pour pouvoir modifier correctement la configuration du commut. DIP.

Retrait du panneau avant

Étape 1 : Tirez vers le bas pour le dégager des languettes, puis soulevez le panneau avant. (Voir fig. 4-1.)

Étape 2 : Retirez l'œillet en caoutchouc pour régler les commutateurs DIP. Remettez l'œillet en caoutchouc en place une fois l'opération terminée. Ne jetez pas l'œillet en caoutchouc. (Voir fig. 4-2.)

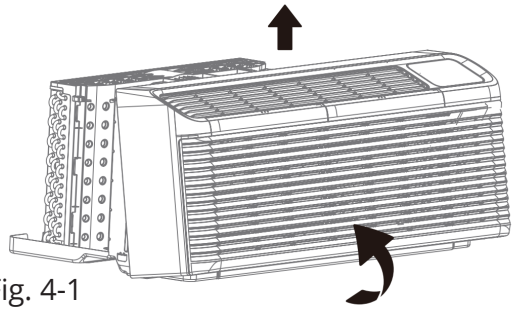

Fig. 4-1

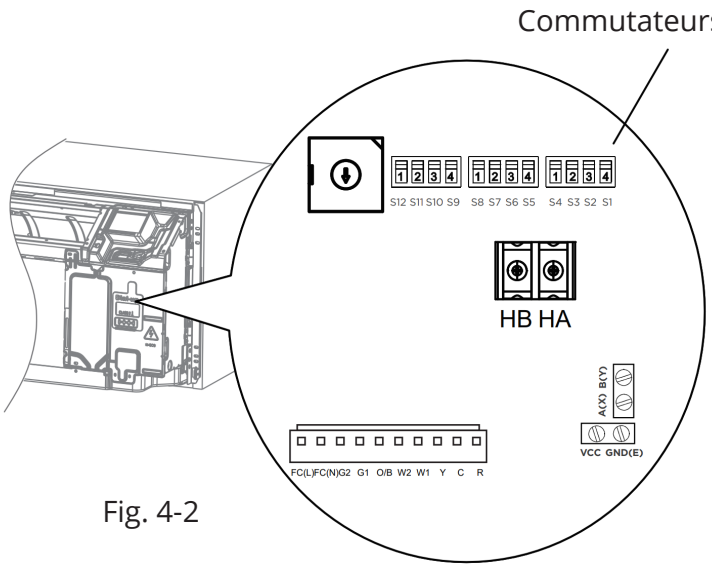

Fig. 4-2

Configurations des commutateurs DIP

Voir le tableau 4.1 (à la page suivante) et la figure 4-3 pour connaître les configurations des commutateurs DIP et les fonctions associées à chaque position de ces commutateurs.

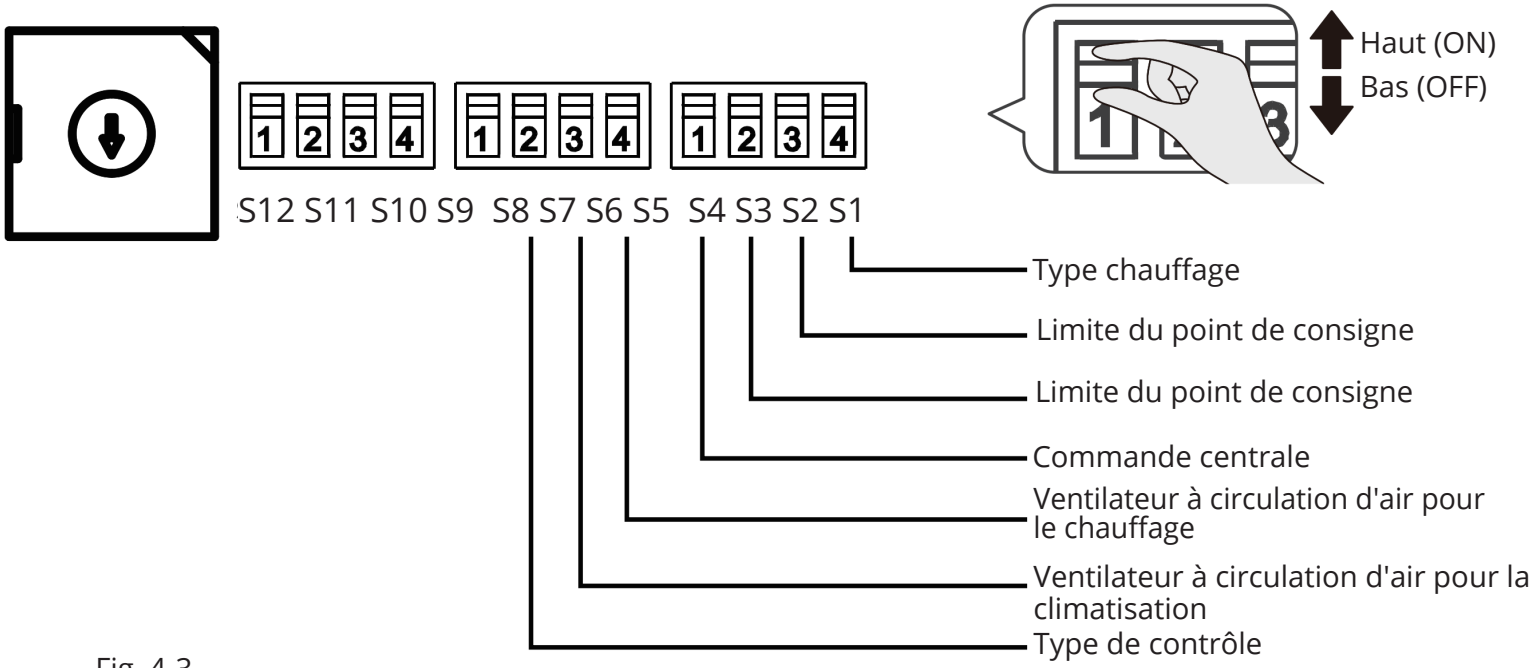

Fig. 4-3

Tableau 4.1 - Configurations des commutateurs DIP

Commutateur DIP	Haut (ON)-1	Bas (OFF)-0
S1	Mode chauffage avec chauffage électrique seulement	Mode chauffage avec chauffage électrique et chauffage par thermopompe
S2 S3	Réglage de la plage de température : S2=OFF, S3=OFF: 60°F-86°F; S2=OFF, S3=ON: 63°F-80°F; S2=ON, S3=OFF: 65°F-78°F; S2=ON, S3=ON: 68°F-75°F.	
S4	1 (Désactiver les commandes centrales) ON	0 (Désactiver les commandes centrales) OFF
S5	IEn mode chauffage, lorsque le ventilateur intérieur est activé, le fonctionnement continu est activé	En mode chauffage, lorsque le ventilateur intérieur est désactivé, le fonctionnement continu est désactivé
S6	En mode climatisation, lorsque le ventilateur intérieur est activé, le fonctionnement continu est activé	En mode climatisation, lorsque le ventilateur intérieur est désactivé, le fonctionnement continu est désactivé
S7	Contrôle du thermostat mural	L'écran d'affichage et le thermostat mural fonctionnent simultanément

Chauffage électrique seulement

Ce réglage est généralement utilisé pour le chauffage d'urgence.

Limites de température de consigne

Permet un réglage de la température dans une plage limitée.

Commutateur DIP pour le ventilateur de chauffage et de climatisation (CON/CYC)

Permet au ventilateur de fonctionner en mode continu ou par cycles lorsque l'unité est en mode chauffage ou climatisation.

CON (Continu)

Permet au ventilateur de fonctionner en continu, assurant ainsi la circulation de l'air même lorsque la température réglée est atteinte. Ce commutateur permet de maintenir la température ambiante à un niveau plus proche de celui réglé sur le thermostat.

CYC (Cycle)

Ce réglage permet au ventilateur de s'activer et de s'arrêter en même temps que le compresseur ou la résistance électrique. Le ventilateur s'arrête brièvement une fois que la température réglée est atteinte.

Contrôle du thermostat mural

Un thermostat mural peut être raccordé à l'unité. Si le commutateur DIP est réglé sur ON lorsque l'unité est commandée par le thermostat, il ne traitera que les signaux provenant du thermostat. Les signaux provenant du panneau de commande, du thermostat, etc., seront invalides. Si le commutateur DIP est réglé sur OFF, l'unité peut être commandée à la fois par le panneau et le thermostat. Lorsque le thermostat envoie un signal de commande à l'unité, l'unité donne la priorité à l'entrée provenant du thermostat.

4.2 Configurations des commutateurs DIP à partir du panneau de commande

! ATTENTION

L'unité doit être en mode veille pour pouvoir modifier correctement la configuration des commutateurs DIP à l'aide du panneau de commande.

- Appuyez simultanément sur les boutons Haut et Bas pendant 3 secondes pour activer les réglages des commutateurs DIP à partir du panneau de commande. (Voir fig. 4-4.)
- Voir le tableau 4.2 pour les configurations des commutateurs DIP et les fonctions accessibles par le panneau de commande.

Remarque : Pour quitter le réglage des commutateurs DIP depuis le panneau de commande, n'effectuez aucune opération pendant 30 s ou maintenez les boutons Haut et Bas enfoncés simultanément pendant 3 s; l'unité enregistrera alors les paramètres précédents.

- La DEL affiche « Sx », « Fx » (où x peut être 1, 2, 3, etc.) ou d'autres lettres, telles que ON, OF, HY, EH... qui indiquent le numéro de série de la fonction actuelle et l'état du commutateur de fonction. (Voir fig. 4-4.)
- Appuyez sur le bouton « Haut » pour modifier le numéro de série du commutateur DIP.
- Appuyez sur la touche Bas pour régler le commutateur de fonction correspondant au numéro de série sélectionné précédemment.

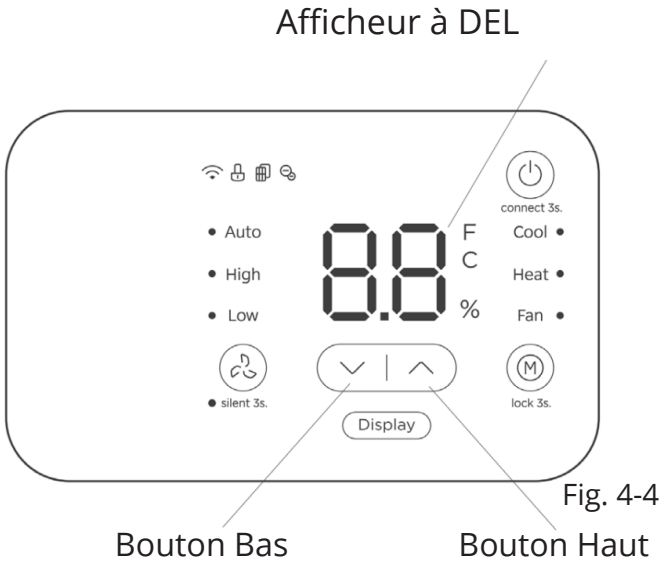

Fig. 4-4

Tableau 4.2 - Configurations des commutateurs DIP

Affichage auxiliaire	Commutateur DIP	Haut (ON)-1	Bas (OFF)-0
SO	\	1 (Les réglages effectués depuis le panneau sont valides), La DEL affiche « AC »	0 (Les réglages effectués depuis le panneau DIP sont valides, consultation seulement) La DEL affiche « DP »
S1	S1	Mode chauffage avec chauffage électrique seulement. La DEL affiche « EH »	Mode chauffage avec chauffage électrique et chauffage par thermopompe. La DEL affiche « HY »
S2 Affiche la limite inférieure de température S3 Affiche la limite supérieure de température	S2 S3	Réglage de la plage de température : S2=OFF, S3=OFF: 60°F-86°F; S2=OFF, S3=ON: 63°F-80°F; S2=ON, S3=OFF: 65°F-78°F; S2=ON, S3=ON: 68°F-75°F.	
S4	S4	1 (Désactiver les commandes centrales) ON	0 (Désactiver les commandes centrales) OFF
S5	S5	En mode chauffage, lorsque le ventilateur intérieur est activé, le fonctionnement continu est activé. LA DEL affiche « ON »	En mode chauffage, lorsque le ventilateur intérieur est désactivé, le fonctionnement continu est désactivé. LA DEL affiche « OF »
S6	S6	En mode climatisation, lorsque le ventilateur intérieur est activé, le fonctionnement continu est activé. LA DEL affiche ON	En mode climatisation, lorsque le ventilateur intérieur est désactivé, le fonctionnement continu est désactivé. La DEL affiche OF

Affichage auxiliaire	Commutateur DIP	Haut (ON)-1	Bas (OFF)-0
S7	S7	Thermostat mural. L'écran DEL affiche « TH »	Le panneau d'affichage et le thermostat mural sont commandés simultanément. La DEL affiche « HY ».
F1	\	Sélectionnez la vitesse du ventilateur d'air frais ou du VRE à partir de la commande de climatisation. « Au » signifie « Auto », « 80 » signifie « Élevée », « 60 » signifie « Moyenne », « 40 » signifie « Faible » et « OF » signifie « Arrêt » (en option).	
F2	\	Réglages intelligents du contrôle de l'humidité : 40-60, « Au » signifie automatique, « OF » signifie Désactivé. Cette fonction doit être activée lors de la désactivation du mode Climatisation.	
F3	\	Ions négatifs (en option) : « ON » signifie que la fonction est activée, « OF » signifie qu'elle est désactivée.	
F4	\	Réglez le seuil de protection contre les basses températures : 0-16 °C ou l'équivalent en °F ; « OF » signifie Désactivé.	
F5	\	Réglez le seuil de protection contre les températures élevées : 30-37 °C ou l'équivalent en °F ; « OF » signifie Désactivé.	

REMARQUE

- Si S0 est réglé sur AC (commutateur du panneau de commande de la climatisation), reportez-vous à la section précédente et réglez le commutateur DIP S4 sur OFF. Ainsi, l'état de fonctionnement affiché sur le canal S4 du panneau de commande de la climatisation sera pris en compte.
- Une fois tous les réglages effectués, appuyez simultanément sur les boutons Haut et Bas pendant 3 secondes pour quitter l'interface de configuration et couper l'alimentation. Les réglages seront pris en compte au redémarrage.
- Lorsque S0 est réglé sur DP, l'état de fonctionnement affiché pour S0 à S7 peut uniquement être consulté et ne peut pas être modifié à l'aide du bouton « Bas ».
- S'il n'y a pas d'ions négatifs, ignorez F3. Si l'on opte pour une commande par câble de 24 V, ignorez S5 et S6. Si le cadran n'est pas raccordé, ignorez S4. S'il n'y a pas de module d'air frais, ignorez F1.
- Fonction Ions négatifs (en option) : lorsque cette fonction est activée, le générateur d'ions est mis en marche et contribue à éliminer le pollen et les impuretés présents dans l'air pour les retenir dans le filtre.
- Protection contre les basses températures : lorsque la température intérieure baisse de manière anormale (en dessous du seuil défini), un mécanisme de protection se déclenche automatiquement afin d'empêcher l'équipement de fonctionner en cas de refroidissement excessif ou d'éviter que la température ambiante ne reste trop basse de manière prolongée.
- Protection contre les températures élevées : lorsque la température intérieure augmente de manière anormale (au-delà du seuil défini), un mécanisme de protection se déclenche automatiquement afin d'éviter toute surchauffe de l'équipement ou le maintien d'une température ambiante trop élevée.

4.3 Borne du thermostat mural

ATTENTION

Seul un personnel formé et qualifié doit accéder au tableau électrique de l'unité et installer des accessoires électriques. Veuillez contacter un technicien qualifié pour obtenir de l'aide.

Étape 1 : Cheminement des fils du thermostat

- Le câble du thermostat est fourni par le client. Il est recommandé d'utiliser un câble de thermostat rigide de calibre 18 à 20.

REMARQUE

- Il est recommandé de prévoir des fils supplémentaires vers l'unité au cas où certains seraient endommagés lors de l'installation. Le fil du thermostat doit toujours être acheminé autour ou sous le manchon mural, mais jamais à travers celui-ci. Le fil doit ensuite être acheminé derrière le panneau avant jusqu'au bornier. (Voir fig. 4-5.)
- Reportez-vous aux instructions d'installation du thermostat pour plus de détails sur la mise en place du thermostat mural.

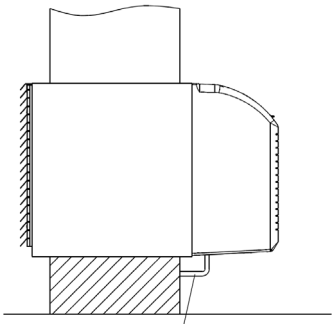

Thermostat Wire Routing
(Under Sleeve, Behind Front Panel)

Fig. 4-5: Proper Wire Routing Beneath the Unit

Étape 2 : Instructions d'installation pour certains types de thermostats muraux

- Retirez les 4 vis et retirez le panneau de protection. (Voir fig. 4-6.)

ATTENTION

- Ne perdez pas les 5 vis, car vous devrez les remettre en place une fois l'opération terminée.
- Si vous devez acheminer le câble à travers la tôle ignifuge, vous pouvez retirer le passe-câble en caoutchouc, le percer à l'endroit souhaité, puis le remettre en place. Ne perdez pas le passe-câble en caoutchouc.

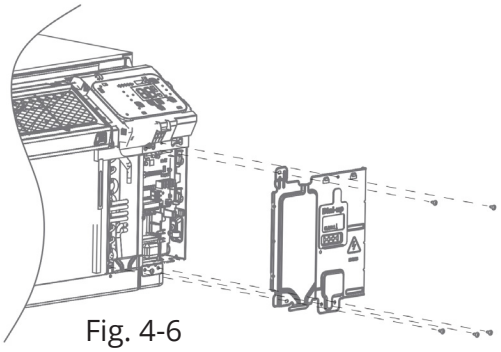

Fig. 4-6

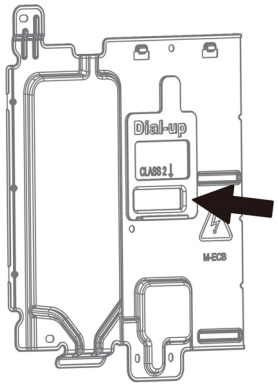

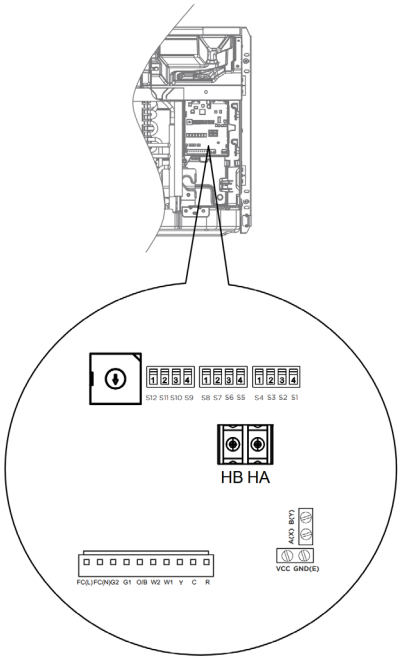

Fig. 4-7

1.Thermostat mural (24 V CA en option)

Borne du PTAC pour thermostat à paroi alternée

Mode A (en option)

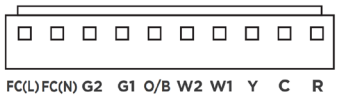

Mode B (en option)

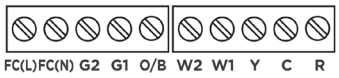

Borne	Désignation	Mode A - Couleur des fils
FC (L)	Borne L de commande de la réception	Brun
FC (N)	Borne N de commande de la réception	Rose
G2	Vitesse faible du ventilateur	Violet
G1	Vitesse élevée du ventilateur	Vert
O/B	Vanne à 4 voies; cycle inversé (sous tension en mode chauffage)	Bleu
W2	Chauffage électrique 2	Blanc
W1	Chauffage électrique 1	Blanc
Y	Compresseur	Jaune
C	Borne N 24 V CA (neutre), commune	Noir
R	Borne L 24 V CA	Rouge

2. Contrôleur filaire sans polarité (en option)

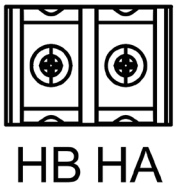

HB HA

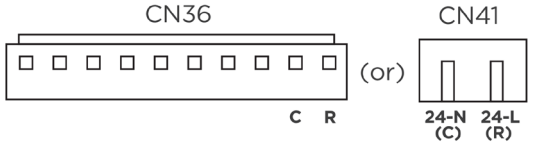

HA	Communication	Contrôleur filaire sans polarité
HB		
R	24 V CA	
C		

- L'adresse réseau doit être configurée à l'aide du commutateur DIP F1 et du commutateur rotatif. L'affectation des adresses correspondantes est la suivante :

S12	S11	Adresse de base
OFF	OFF	0
OFF	ON	16
ON	OFF	32
ON	ON	48

3. Contrôleur filaire (12 V) (en option)

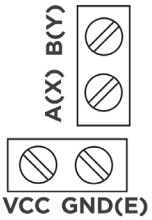

VCC	12V, Contrôleur filaire RS485
GND	
A	
B	

4. CCM (en option)

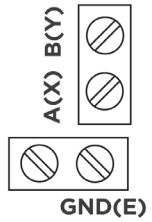

E	RS485 CCM
X	
Y	

- L'adresse réseau doit être configurée à l'aide du commutateur DIP F1 et du commutateur rotatif. L'affectation des adresses correspondantes est la suivante :

S12	S11	Adresse de base
OFF	OFF	0
OFF	ON	16
ON	OFF	32
ON	ON	48

! ATTENTION

RISQUE D'ENDOMMAGER L'UNITÉ

Le non-respect de cette consigne peut entraîner des dégâts matériels ou un dysfonctionnement de l'unité. Un mauvais câblage peut endommager les composants électroniques de l'unité. Le branchement en série n'est pas autorisé. Cela pourrait entraîner des dégâts ou un fonctionnement irrégulier.

REMARQUE

- Utilisez le bornier à 4 voies uniquement pour le raccordement de la thermopompe.
- Le thermostat mural doit être équipé d'une vanne de commutation de chauffage à 4 voies.
- Pour les thermostats ne disposant que d'une seule commande de vitesse de ventilation (marche ou auto), la vitesse de ventilation est déterminée par le câblage du connecteur de borne. Si vous souhaitez une vitesse de ventilation faible, reliez la sortie G du thermostat à (G2) sur le bornier de l'unité. Si vous souhaitez une vitesse de ventilation élevée, reliez la sortie G du thermostat à (G1) sur le bornier de l'unité.
- La plage de température de consigne du thermostat mural doit correspondre à la plage de réglage des commutateurs DIP.
- Le thermostat mural doit être réglé en fonction du type d'unité : avec thermopompe ou sans thermopompe.
- Lorsque les signaux O/B et W1, O/B et W2, ou O/B et W1 et W2 sont présents, l'unité gère automatiquement le chauffage grâce à la thermopompe et au chauffage électrique. L'unité dispose de deux bornes d'entrée pour le chauffage électrique, W1 et W2. Si seule l'une des bornes W1 ou W2 est sous tension, l'unité n'activera que le chauffage électrique à puissance élevée (si l'unité en est équipée). Si les bornes W1 et W2 sont toutes deux sous tension simultanément, l'activation du chauffage électrique est contrôlée par l'unité elle-même.
- Si le S7 est configuré pour être commandé simultanément par le thermostat mural et le panneau d'affichage, lorsque le signal d'entrée du terminal est correct, la DEL affiche « LC ».
- Veuillez ne pas retirer le panneau de commande.

Commande de la réception

Le régulateur peut traiter un signal de commutation provenant des entrées FC (L) et FC (N), appelées « commande de la réception ». L'entrée doit être de 24 V CA. Si le système ne reçoit pas de signal de 24 V CA, il s'éteint; dans le cas contraire, l'unité fonctionne en mode de commande normal. Le commutateur DIP permet de contrôler la fonction de commande de la réception. Si le commutateur DIP est en position basse, l'unité s'éteint; sinon, l'unité fonctionne en mode de commande normal.

4.4 Fonctionnement

REMARQUE

Le clavier du panneau de commande ressemblera à celui illustré à la figure 4-8.

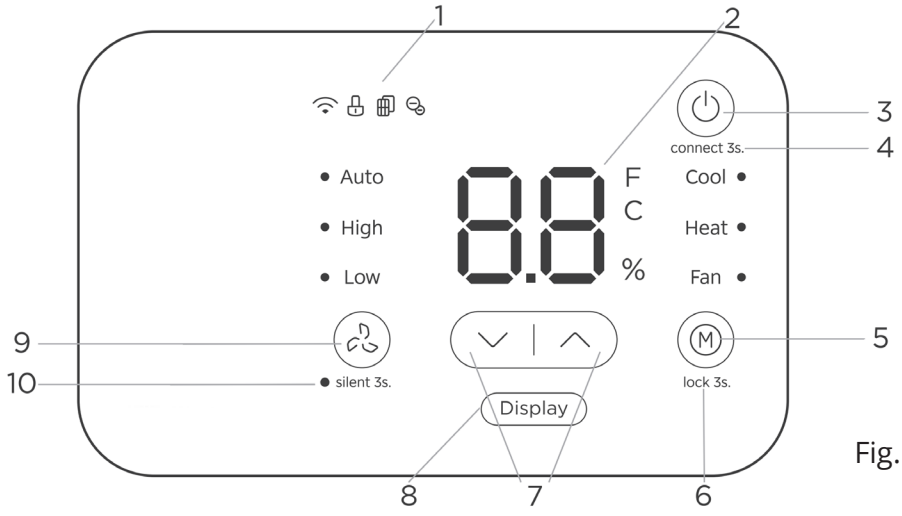

Fig. 4-8

N°	Icône	Description
1	Icône de verrouillage	Une icône s'affiche pour indiquer que le verrouillage du panneau a été désactivé.
	Icône « Vérifier le filtre »	Une icône s'affiche pour indiquer que le filtre à air doit être nettoyé.
	Icône de connexion (en option)	Une icône s'affiche pour indiquer que le module sans fil a été activé.
	Icône « Ions négatifs » (en option)	Une icône s'affiche pour indiquer que la fonction d'ions négatifs a été activée.
2		Affiche la température définie en °F ou °C. En mode « Ventilation seule », il affiche la température ambiante. **Code de contrôle :** LC - Les touches du panneau de commande ne sont pas disponibles. L'unité ne peut être réglée qu'à l'aide de la télécommande filaire. FC- Les touches du panneau de commande et du contrôleur filaire ne sont pas disponibles. L'unité ne peut être réglée qu'à l'aide de la commande de la réception. **Codes d'erreur :** L'unité peut cesser de fonctionner en raison d'un dysfonctionnement. Si cela se produit, un code d'erreur peut s'afficher à l'écran, comme illustré ci-dessous. Attendez 10 minutes; le problème pourrait se résoudre de lui-même. Si ce n'est pas le cas, débranchez l'unité puis rebranchez-la. Mettez l'unité sous tension. Si le problème persiste, débranchez l'alimentation et contactez un technicien ou le service à la clientèle MRCOOL®. Les codes d'erreur s'affichent et commencent par les lettres indiquées ci-dessous sur l'écran de l'unité intérieure : EH (xx), EL (xx), EC (xx), PH (xx), PL (xx), PC (xx). **Remarque : en cas d'erreur, débranchez l'unité puis rebranchez-la. Si le code d'erreur persiste, contactez un technicien ou le service clientèle de MRCOOL®.** **Autres codes :** LO - La température ambiante est inférieure à 0 °C (32 °F). HI - La température ambiante est supérieure à 37 °C (99 °F). FP - Protection contre les basses températures. HP - Protection contre les températures élevées. **Remarque :** toutes les illustrations figurant dans ce manuel sont fournies à titre indicatif uniquement. Votre unité peut présenter de légères différences. La forme réelle prévaut.
3	Alimentation - Fonction	Appuyez sur le bouton d'alimentation pour allumer ou éteindre l'unité.

N°	Icône	Description
4	connect 3s. Connexion sans fil (en option)	Pour connecter votre unité au réseau sans fil, appuyez sur le bouton d'alimentation pendant 3 secondes afin d'activer le mode de connexion sans fil. L'écran affiche « AP » pour indiquer que l'unité est en mode de connexion sans fil. Reportez-vous à la section consacrée au réseau sans fil pour plus d'instructions. Si la connexion est établie au bout de 8 minutes, l'unité quitte automatiquement le mode de connexion sans fil et le voyant « Connect » s'allume. Si la connexion n'est pas établie au bout de 8 minutes, l'unité quitte automatiquement le mode de connexion sans fil et la DEL de connexion ne s'allume pas. Une fois la connexion sans fil établie, vous pouvez appuyer sur les boutons d'alimentation et « Bas » et les maintenir enfoncés pendant 3 secondes pour désactiver la fonction sans fil; l'écran DEL affiche alors « OF » pendant 3 secondes. Appuyez sur les boutons d'alimentation et « Haut » et maintenez-les enfoncés pendant 3 secondes pour réactiver la fonction sans fil; l'écran DEL affiche alors « ON » pendant 3 secondes.
5	Ⓜ Mode - Fonction	Appuyez sur ce bouton pour passer d'un mode à l'autre : Climatisation-Chauffage-Ventilation-Climatisation. Le voyant situé à côté de l'option « Mode » s'allume pour indiquer le mode sélectionné. Pour utiliser le mode Climatisation : Sélectionnez le mode Climatisation pour activer la fonction de climatisation. Utilisez les boutons Haut (∧) et Bas (∨) pour choisir la température souhaitée. Lorsque le mode Climatisation est sélectionné, la vitesse du ventilateur peut être réglée en appuyant sur le bouton Ventilation. Pour utiliser le mode VENTILATION seule : N'utilisez cette fonction que lorsque vous ne souhaitez pas refroidir la pièce. Vous pouvez choisir la vitesse de ventilation qui vous convient. Pendant cette fonction, l'écran affiche la température réelle de la pièce, et non la température de consigne, comme en mode climatisation. En mode Ventilation seule, la température de consigne ne peut pas être modifiée. Pour utiliser le mode Chauffage : Sélectionnez le mode Chauffage pour activer la fonction de chauffage. Utilisez les boutons Haut et Bas pour choisir la température souhaitée. Lorsque le mode Chauffage est sélectionné, la vitesse du ventilateur peut être réglée en appuyant sur le bouton Ventilateur. Remarque : le cycle réversible et le chauffage électrique ne peuvent pas fonctionner simultanément. Dans les cas suivants, il est normal que le cycle réversible ne fonctionne pas. Remarque : si l'appareil est équipé d'un commutateur DIP, la plage de température est contrôlée par ce commutateur. Voir « Configurations du commutateur DIP » pour plus de détails.

N°	Icône	Description
6	lock 3s. Verrouillage du panneau - Fonction	Appuyer sur le bouton Mode pendant 3 s d'activera ou de désactivera le verrouillage du panneau de commande. Le voyant de verrouillage du panneau s'allume lorsque vous verrouillez le panneau de commande. Remarque : lorsque le panneau de commande est verrouillé, appuyer sur n'importe quelle touche fait clignoter le voyant de verrouillage du panneau pendant 3 s.
7	Boutons Haut et Bas	Appuyez sur les boutons Haut ou Bas pour augmenter ou diminuer la température de consigne de l'unité en mode climatisation ou chauffage. La température peut être réglée par paliers de 1 °F (1 °C). La température de consigne s'affiche à l'écran. Remarque : lorsque l'appareil est allumé, maintenez les boutons « ∧ » et « ∨ » enfoncés simultanément pendant 3 secondes pour basculer entre °F et °C.
8	Display Bouton « Display »	Appuyez sur le bouton « Display » pour allumer ou éteindre l'écran DEL. Appuyez sur le bouton « Display » pendant 3 secondes pour réinitialiser le voyant de nettoyage du filtre. Cette fonction sert à vous rappeler de nettoyer le filtre à air pour garantir un fonctionnement normal. Le voyant du filtre s'allume après 250 heures de fonctionnement.
9	Vitesse du ventilateur - Fonction	Chaque fois que vous appuyez sur ce bouton, la vitesse du ventilateur alterne entre les réglages suivants : Auto-Élevée-Faible-Auto.
10	silent 3s. Mode silencieux - Fonction (en option)	Appuyez sur le bouton « Fan » pendant 3 secondes pour activer ou désactiver le mode silencieux. Le ventilateur fonctionnera alors en mode silencieux.

4.5 Accessoires

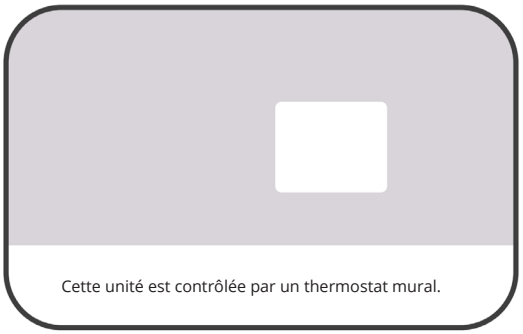

Autocollant pour panneau de commande

REMARQUE

Lorsque l'unité affiche « LC< », les touches du panneau de commande ne sont pas disponibles. Vous pouvez installer l'accessoire sur le panneau de commande.

4.6 Configuration et fonctionnement de l'application

Fonctionnalité de commande sans fil

Système concerné : iOS, Android :

- Assurez-vous que votre application est bien à jour et qu'elle dispose de la dernière version.
- L'application n'est pas compatible avec tous les systèmes Android et iOS. Nous déclarons expressément que MRCOOL® ne saurait être tenu responsable de tout problème résultant d'une telle incompatibilité.

Stratégie de sécurité sans fil :

- Le Smart Kit prend uniquement en charge les protocoles de chiffrement WPA-PSK et WPA2-PSK, et ne prend pas en charge l'absence de chiffrement. Il est recommandé d'utiliser le chiffrement WPA-PSK ou WPA2-PSK.

Avis

- Des problèmes réseau peuvent entraîner des délais. L'affichage de l'unité et l'application peuvent se désynchroniser, mais ce problème se résoudra de lui-même dès que la connexion réseau sera rétablie.
- L'appareil photo des téléphones intelligents doit avoir une résolution de 5 Mpx ou plus pour balayer correctement le code QR.
- Si le réseau reste indisponible, il peut être nécessaire de relancer la procédure de configuration.
- L'application est susceptible d'être mise à jour sans préavis afin d'améliorer ses fonctionnalités.
- La procédure de configuration du réseau peut légèrement différer de celle décrite dans le manuel.

Caractéristiques techniques

- Modèles de modules sans fil : EU-SK105, US-SK105, EU-SK106, US-SK106, EU-SK107, US-SK107, EU-SK109, US-SK109, EU-SK110, US-SK110
- Type d'antenne : antenne sur circuit imprimé
- Bande de fréquences : 2400-2483,5 MHz
- Température de fonctionnement : 0 °C ~ 45 °C (32 °F ~ 113 °F)
- Humidité de fonctionnement : 10 % à 85 %
- Alimentation : 5 V CC / 500 mA
- Puissance d'émission maximale : < 20 dBm

Préparation

- Assurez-vous que votre appareil mobile est connecté à votre routeur sans fil. Le routeur sans fil doit déjà être connecté à Internet avant d'enregistrer l'utilisateur ou de configurer le réseau.
- Il est recommandé de supprimer les réseaux sans fil inutiles de votre téléphone afin d'éviter tout problème pendant le processus de configuration.

Téléchargez et installez l'application

1. Assurez-vous que votre téléphone portable est connecté à votre réseau local.
2. Balayez le code QR ci-dessous pour télécharger l'application MRCOOL® Comfort depuis l'App Store, ou recherchez-la directement sur le Google Play Store ou l'App Store d'Apple.

Android **iOS**

Configuration du réseau

Avis :

- Supprimez ou appuyez sur « oublier » les autres réseaux sans fil dont vous n'avez pas besoin, en particulier s'ils se trouvent à proximité. Votre appareil doit être connecté au même réseau que celui auquel vous allez connecter l'unité.
- Votre téléphone se connectant temporairement à l'unité, il doit être configuré pour se reconnecter automatiquement à votre réseau sans fil une fois le processus terminé.

Rappel :

- Toutes les étapes de configuration réseau doivent être effectuées dans les 8 minutes suivant la mise sous tension de l'unité, faute de quoi vous devrez la redémarrer.

Remarque

- Assurez-vous que vos appareils sont allumés.
- Gardez votre téléphone portable à proximité de l'unité lorsque vous procédez à la configuration du réseau.
- Connectez votre téléphone portable à votre réseau sans fil domestique et assurez-vous de connaître le mot de passe du réseau.
- Vérifiez si votre routeur est compatible avec la bande sans fil 2,4 GHz et s'il est activé. Si vous ne savez pas si votre routeur est compatible avec la bande 2,4 GHz, veuillez contacter le fabricant du routeur.
- L'appareil ne peut pas se connecter aux réseaux sans fil qui nécessitent une authentification. C'est généralement le cas des réseaux sans fil dans les lieux publics tels que les hôtels, les restaurants, etc.
- Veuillez vous connecter à un réseau sans fil qui ne nécessite pas d'authentification.
- Il est recommandé d'utiliser un nom de réseau sans fil composé uniquement de lettres et de chiffres, sans caractères spéciaux.
- Si le nom de votre réseau sans fil contient des caractères spéciaux, veuillez le modifier sur votre routeur. Ensuite, votre téléphone et vos autres appareils devront reconfigurer leur connexion sans fil.
- Désactivez la fonction WLAN+ (Android) ou WLAN Assistant (iOS) de votre téléphone mobile lors de la configuration de l'unité.
- Si votre appareil était connecté à un réseau sans fil auparavant, mais qu'il doit se reconnecter à votre réseau domestique, veuillez cliquer sur le « + » sur la page d'accueil de l'application et ajouter à nouveau votre appareil en sélectionnant la catégorie et le modèle de l'appareil, conformément aux instructions de l'application.

S'inscrire et se connecter

- Lancez l'application MRCOOL® Comfort. Connectez-vous directement si vous disposez déjà d'un compte MRCOOL® Comfort ou inscrivez-vous pour en créer un nouveau. Vous pouvez également utiliser une plateforme de connexion tierce.



Connecter l'appareil

1. Assurez-vous que votre téléphone portable est connecté à votre réseau sans fil et que le Bluetooth est activé. Si ce n'est pas le cas, accédez aux paramètres de votre téléphone et activez ces deux options.
2. Allumez les appareils que vous souhaitez connecter.
3. Ouvrez l'application MRCOOL® Comfort sur votre téléphone.
4. Si le message « Appareils intelligents détectés à proximité » s'affiche, cliquez dessus pour ajouter les appareils qui ont été détectés automatiquement.

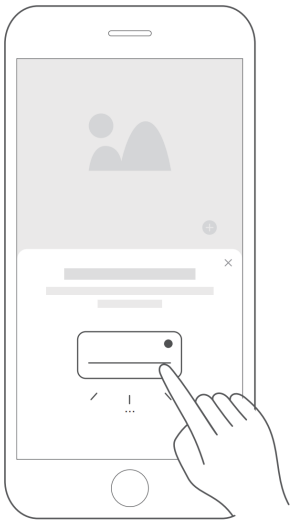

5. Si ce message n'apparaît pas, appuyez sur « + » et sélectionnez votre appareil dans la liste des appareils disponibles à proximité. Si votre appareil ne figure pas dans la liste, veuillez l'ajouter manuellement en sélectionnant d'abord la catégorie « Ajouter un appareil ».

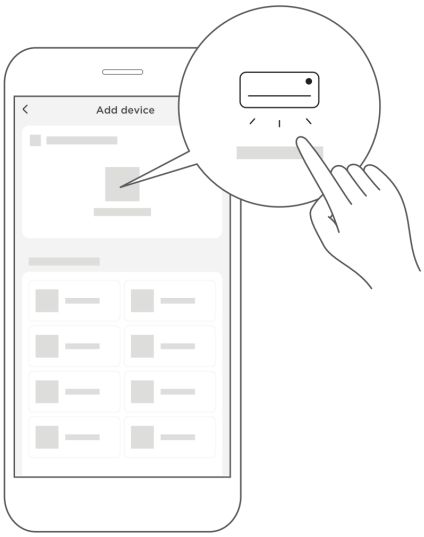

6. Suivez les étapes indiquées dans l'application pour connecter votre appareil au réseau sans fil. Si vous ne parvenez pas à connecter votre appareil, suivez les instructions supplémentaires fournies dans la section « Ajouter un appareil ».



Commande de l'appareil

Une fois couplé, une fiche sera créée pour l'appareil dans l'application MRCOOL® Comfort. Des raccourcis vers les fonctions de base s'afficheront sur cette fiche, notamment pour régler la température ou allumer/éteindre l'appareil. En appuyant sur la fiche, vous accéderez à des fonctionnalités et paramètres supplémentaires. L'apparence réelle de l'interface utilisateur peut différer des exemples présentés en raison des mises à jour de l'application.

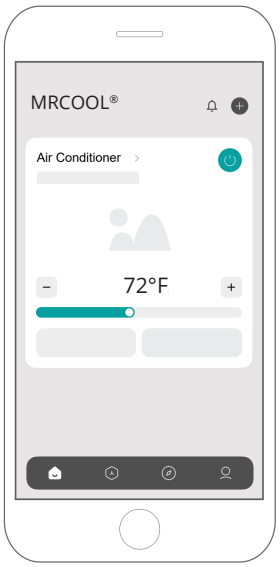

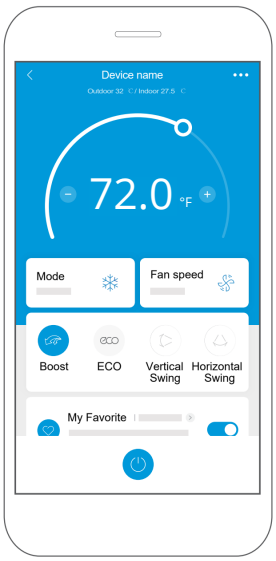

5 APRÈS L'INSTALLATION

5.1 Entretien et maintenance

! ATTENTION

- Suivez les instructions pour éviter d'endommager l'unité. Le non-respect de cette mise en garde peut entraîner des dégâts matériels ou un dysfonctionnement.
- Évitez toute obstruction de la circulation d'air, car cela pourrait endommager l'unité.

Panneau avant et boîtier

- Éteignez toujours l'unité et débranchez-la avant de procéder au nettoyage ou à l'entretien.
- Utilisez un chiffon doux et sec pour essuyer l'unité. Si celle-ci est très sale, vous pouvez utiliser un chiffon imbibé d'eau tiède pour l'essuyer.
- N'utilisez pas de produits chimiques ni de chiffons traités chimiquement pour nettoyer l'unité.
- N'utilisez pas de benzène, de diluant pour peinture, de poudre à polir ou d'autres solvants pour nettoyer l'unité, car cela pourrait fissurer ou déformer la surface en plastique.
- N'utilisez pas d'eau à une température supérieure à 40 °C (104 °F) pour nettoyer le panneau avant. Cela pourrait le déformer ou le décolorer.

Serpentin extérieur

- Il convient de vérifier régulièrement le serpentin situé à l'extérieur de l'unité.
- Tout entretien et nettoyage du serpentin extérieur doit être effectué par un technicien agréé.

REMARQUE

N'utilisez jamais d'eau sous haute pression sur le serpentin.

! ATTENTION

- Le non-respect de cette mise en garde peut entraîner des dégâts matériels ou un dysfonctionnement de l'unité.
- Ne faites pas fonctionner l'unité sans que les filtres ne soient en place. Si un filtre est abîmé ou perforé, il doit être immédiatement remplacé.
- Une utilisation sans filtres ou avec un filtre endommagé permettra à la saleté et à la poussière d'atteindre le serpentin intérieur et réduira la capacité de refroidissement, de chauffage, le débit d'air et le rendement de l'unité.
- Une restriction du débit d'air peut endommager l'unité.

Filtres à air

- Un nettoyage régulier du filtre est le meilleur moyen d'entretenir l'unité et d'en préserver l'efficacité, ce qui permet de réduire les coûts opérationnels et d'éviter tout risque de détérioration de l'unité.

Nettoyer les filtres à air

Aspirez les gros débris et rincez les filtres à l'eau pour les nettoyer. Veillez à bien sécher les filtres avant de les remettre en place.

Retrait des filtres à air

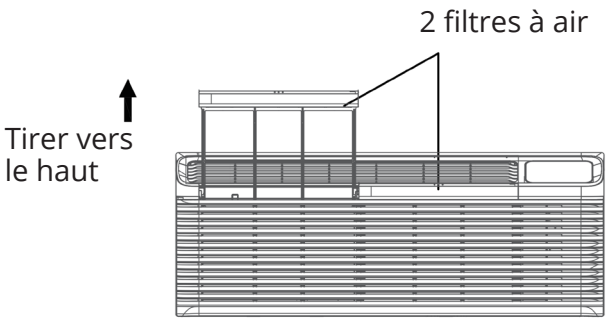

Fig. 5-1

Remplacement des filtres à air

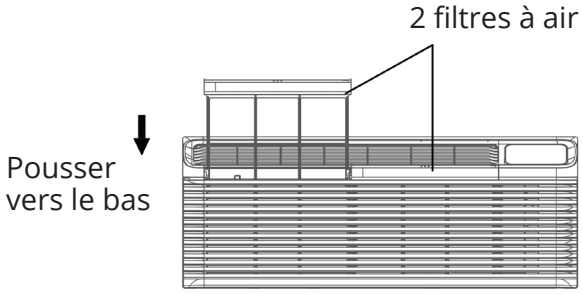

Fig. 5-2

! ATTENTION

- Contactez un technicien de maintenance agréé pour le nettoyage du filtre de la trappe d'aération de l'unité.
- Éteignez l'unité avant de le nettoyer.

Filtre de la trappe d'aération

- Nettoyez la trappe tous les 3 mois ou au besoin.
- Assurez-vous de retirer la vis de transport de la trappe. (Voir fig. 3-4.)
- Appuyez vers le bas et retirez la trappe tel qu'illustré. (Voir fig. 5-3.)
- Nettoyez le filtre. Laissez-le sécher complètement avant de le remettre en place.
- Remettez le filtre de la trappe en place.

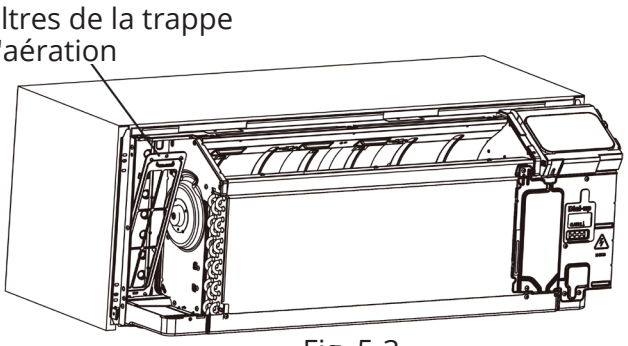

Fig. 5-3

5.2 Dépannage

Avant de contacter un technicien de maintenance ou le service clientèle de MRCOOL®, veuillez consulter les solutions de dépannage suivantes. Cette liste répertorie les problèmes courants qui ne sont pas dus à un défaut de fabrication ou à un défaut matériel de l'appareil.

Problème	Solution
L'unité ne démarre pas	L'unité est peut-être débranché. Vérifiez que la fiche est bien insérée dans la prise murale. Remarque : la fiche comporte un bouton de test/réinitialisation; assurez-vous qu'elle ne s'est pas déclenchée.
	Le fusible s'est peut-être grillé. Remplacez-le. Voir la remarque 1 à la page 32.
	Il se peut que l'alimentation électrique de la prise soit coupée. Remettez le disjoncteur en marche. Voir la remarque 1 à la page 32.
L'unité ne refroidit pas/ne chauffe pas la pièce	La sortie d'air de l'unité est obstruée. Assurez-vous que les rideaux, les stores ou les meubles n'entravent pas ou ne bloquent pas la circulation d'air de l'unité.
	Le réglage de la température n'est ni assez élevé ni assez bas. Remarque : il se peut que les limites de consigne ne permettent pas à l'unité de chauffer ou de refroidir la pièce jusqu'à la température souhaitée. Consultez la section consacrée aux réglages des commutateurs DIP. Réglez une température plus basse ou plus élevée.
	Les filtres à air de l'unité sont encrassés. Retirez-les et nettoyez-les.
	La pièce est trop chaude ou trop froide lorsque l'unité est allumée. Allumez la suffisamment tôt pour que la pièce atteigne une température agréable et pour éviter que la température extérieure, la cuisine ou la présence d'un grand nombre de personnes ne rende la pièce trop chaude ou trop froide.
	La trappe d'aération est restée ouverte. Fermez-la.
	L'unité est peut-être en mode protection. Vérifiez les réglages des commutateurs DIP et du thermostat mural pour obtenir le niveau de confort souhaité.
	Le compresseur est en phase de démarrage différé. Veuillez patienter environ 3 minutes avant que le compresseur ne se mette en marche.
L'écran affiche des chiffres ou des caractères étranges	L'unité est peut-être en mode protection.
L'unité fait du bruit	Les cliquetis, gargouillements et sifflements sont normaux pendant le fonctionnement de l'unité.
De l'eau s'écoule dehors	Si aucun ensemble de drainage n'a été installé, il est normal que de la condensation s'écoule par temps chaud et humide. Voir la remarque 2 à la page 32. Si un ensemble de drainage a été installé et est raccordé à un système de drainage, vérifiez l'étanchéité des joints et des raccords autour du tuyau de drainage.
De l'eau s'écoule à l'intérieur	Le manchon mural n'a pas été installé à niveau. Il doit être installé à niveau pour permettre un bon drainage de la condensation. Vérifiez que l'installation est à niveau et procédez aux ajustements nécessaires.
De la glace ou du givre se forme sur le serpentin intérieur	Faible température extérieure. Lorsque la température extérieure est d'environ 13 °C (55 °F) ou moins, du givre peut se former sur le serpentin intérieur lorsque l'appareil fonctionne en mode Climatisation. Placez l'appareil en mode Ventilation jusqu'à ce que la glace ou le givre ait fondu.
	Les filtres sont encrassés. Retirez-les et nettoyez-les.

Problème	Solution
Protection du compresseur	L'alimentation a peut-être été interrompue, ce qui a mis le compresseur en mode de protection contre les redémarrages. Redémarrage aléatoire du compresseur : chaque fois que l'unité est branchée ou que l'alimentation électrique est rétablie, le compresseur redémarre de manière aléatoire. Après une coupure de courant, le compresseur redémarre au bout d'environ 3 minutes. Protection du compresseur : afin d'éviter les cycles courts du compresseur, un délai de démarrage aléatoire de 3 minutes et une durée minimale de fonctionnement du compresseur de 3 minutes ont été prévus.
Panne du chauffage électrique	Faites nettoyer l'évaporateur par un professionnel tous les trois mois.

Remarque :

1. Si le disjoncteur se déclenche ou si le fusible saute plus d'une fois, contactez un technicien de maintenance qualifié.
2. Si l'unité est installée dans un endroit où l'eau de condensation risque de s'écouler à un endroit non souhaité, il convient d'installer un ensemble de drainage accessoire et de le raccorder au système de drainage.

MRCOOL®

COMFORT MADE SIMPLE

PTAC

La conception et les spécifications de ce produit et/ou de ce manuel peuvent être modifiées sans préavis.
Consultez le représentant ou le fabricant pour plus de détails.